Algemeen/uitleg van symbolen

Gebruikshandleiding lezen en bewaren

Deze gebruikshandleiding hoort bij deze accugrasmaaier FN-ARM 4040 (hieronder alleen „grasmaaier“ genoemd). Deze handleiding bevat belangrijke informatie over de inbedrijfstelling en het gebruik.
Lees de gebruikshandleiding, met name de veiligheidsinstructies, zorgvuldig door voordat u de grasmaaier gebruikt. Het niet naleven van deze gebruikshandleiding kan tot ernstig letsel of tot schade aan de grasmaaier leiden.

De gebruikshandleiding is gebaseerd op de in de Europese Unie geldende normen en regels. Neem in het buitenland ook de nationaal geldende richtlijnen en wetten in acht.

Bewaar de gebruikshandleiding voor verder gebruik. Als u de grasmaaier aan een derde doorgeeft, moet u ook deze gebruikshandleiding bijvoegen.

Uitleg van symbolen

De volgende symbolen en signaalwoorden worden in deze gebruikshandleiding, op de grasmaaier of op de verpakking gebruikt.

Dit signaalsymbool/-woord geeft een gevaar aan met een middelmatige risicograad, dat, indien niet vermeden, de dood of ernstig letsel tot gevolg kan hebben.

Dit signaalsymbool/-woord geeft een gevaar aan met een lage risicograad, dat, indien niet vermeden, gering of matig letsel tot gevolg kan hebben.

AANWIJZING!

Dit signaalwoord waarschuwt voor mogelijke materiële schade.

Dit symbool geeft nuttige extra informatie over de assemblage of over de werking.

Waarschuwing!

Leest U de gebruiksaanwijzing, a.u.b.

Conformiteitsverklaring (zie het hoofdstuk „Conformiteitsverklaring“): Met dit symbool gekenmerkte producten voldoen aan alle toepasselijke communautaire regels van de Europese Economische Ruimte.

Waarschuwing! scherp mes! tijdens het gebruik voldoende afstand tot het mes bewaren.

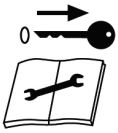

Voor alle instelling- en onderhoudswerkzaamheden het apparaat uitschakelen en de contactsleutel
eruit trekken.

Voorzichtig! Messen draaien na! Wacht tot alle draaiende delen tot stilstand zijn gekomen.

Uitwerpen van snijmateriaal. Niet zonder beschermklep maaien.

Zorg dat derden tijdens de werking van de machine uit de buurt van het apparaat blijven! (minstens 5 m)

Maximaal geluidsvermogen van de grasmaaier in werking.

Zet het apparaat niet in de regen en gebruik het niet in een natte of vochtige omgeving.

Oude apparaten horen niet bij het huisvuil! Mocht de grasmaaier ooit niet meer gebruikt kunnen worden,dan is iedere consument wettelijk verplicht, oude apparaten gescheiden van het huisvuil, b.v. bij een inzamelpunt van zijn gemeente/wijk af te geven.

Veiligheid

Gebruik conform de voorschriften

De grasmaaier is exclusief ontworpen voor het maaien van kleine tot middelgrote gazons in de privétuin en hobbytuin. Hij is exclusief bestemd voor particulier gebruik en niet geschikt voor commercieel gebruik. De grasmaaier mag niet gebruikt worden:

- voor het trimmen van struikgewas, heggen en struiken,
- voor het knippen en verkleinen van klimplanten of gazon op daken of in bloembakken,
- als versnipperaar voor het verkleinen van boom- en hegdelen,
- voor het vlak maken van oneffen terrein.

Gebruik de grasmaaier alleen als in deze gebruikshandleiding beschreven. Elk ander gebruik geldt als oneigenlijk gebruik en kan tot materiële schade of zelfs tot letsel leiden. De grasmaaier is geen kinderspeelgoed.
De fabrikant of dealer aanvaardt geen aansprakelijkheid voor schade die door oneigenlijk of verkeerd gebruik veroorzaakt wordt.

Restrisico‘s

Ondanks doelmatig gebruik kunnen niet voor de hand liggende restrisico‘s niet volledig uitgesloten worden. Uit het type en ontwerp van de grasmaaier kunnen de volgende potentiële gevaren afgeleid worden:

- Snijwonden door niet afgedekte maaimessen,
- Letsel door eruit geslingerde stenen of aarde,
- Veiligheidsverlies door gebrekkig zicht of gebrekkige verlichting,
- Schade voor de gezondheid, die het gevolg is van trillingsemissie, wanneer het apparaat gedurende langere tijd gebruikt wordt of niet deugdelijk gehanteerd en onderhouden wordt.

Veiligheidsinstructies

WAARSCHUWING!!

Letselgevaar!

Ondeskundig gebruik van de grasmaaier kan tot letsel leiden. De roterende maaimessen kunnen ernstige snijwonden veroorzaken en zelfs lichaamsdelen amputeren. Ook bestaat er gevaar voor letsel door voorwerpen, die door de grasmaaier gegrepen en rondgeslingerd worden alsook door verkeerd gebruik van de accu.

– Belangrijk! Lees deze gebruikshandleiding zorgvuldig. Zorg dat u vertrouwd bent met de insteldelen en het correcte gebruik van de machine. Bewaar de gebruiksaanwijzing voor later gebruik om na te lezen.
– Start de motor pas, wanneer uw voeten op een veilige afstand van de maaimessen zijn.
– Plaats uw handen of voeten nooit op of onder roterende delen.
– Blijf altijd uit de buurt van de grasuitwerper en grijp nooit onder

de behuizing. Grijp nooit in de grasuitwerper, ook al ligt daar nog snijmateriaal.
– Let er bij het instellen van de grasmaaier op, dat uw vingers niet tussen zich bewegende maaimessen en vaststaande delen beklemd raken.
– Haal de grasopvangbox er niet af, wanneer de grasmaaier in bedrijf is.
– Draag stevige schoenen en een lange broek terwijl u de grasmaaier gebruikt. Gebruik de grasmaaier nooit op blote voeten of in lichte sandalen.
– Draag tijdens het gebruik beschermende handschoenen.
– Draag geen losse kleding of kleding met hangende koorden of riemen.
– Maai uitsluitend bij daglicht of bij voldoende kunstlicht.
– Open tijdens bedrijf de beschermklep niet, wanneer u zonder grasopvangbox werkt.
– Vermijd het werken op een nat gazon, omdat u uit kunt glijden.
– Bij het starten of het aanlopen van de motor mag de grasmaaier niet gekanteld worden, tenzij deze tijdens het proces omhoog gebracht moet worden. In dat geval kantelt u de grasmaaier slechts zo ver als absoluut noodzakelijk is en tilt u alleen de van de gebruiker afgekeerde zijkant op.
– Start de grasmaaier niet, wanneer u voor de grasuitwerper staat.
– Gebruik de grasmaaier uitsluitend in stapvoets tempo. Ren niet tijdens het maaien.
– Wees uiterst voorzichtig, wanneer u keert en de grasmaaier naar u toe trekt.
– Zorg ervoor, dat alle moeren, bouten en schroeven steeds stevig vastgedraaid zijn en de grasmaaier in veilige staat verkeerd.
– Voordat u veranderingen uitvoert, schakelt u de grasmaaier al-

tijd uit en wacht u tot alle delen volledig tot stilstand gekomen en afgekoeld zijn en trekt u de veiligheidssleutel eruit.
– Controleer de grasopvangbox regelmatig op slijtage of verlies aan functionaliteit.
– Let altijd op een veilige stand van de grasmaaier, met name op hellingen. Maai niet op overmatig steile hellingen. Wees altijd bijzonder voorzichtig, wanneer u op hellingen van rijrichting verandert.
– Maai dwars ten opzichte van de helling, nooit omhoog of omlaag.
– Controleer het terrein waar de grasmaaier wordt gebruikt zorgvuldig en verwijder alle voorwerpen die gegrepen en weggeslingerd kunnen worden (b.v. takken, stenen, gevallen fruit en andere vreemde voorwerpen, ook molshopen).
– Til de grasmaaier nooit op en draag deze nooit, wanneer de motor loopt. Schakel de grasmaaier altijd uit, wanneer u hem draagt, kantelt of buiten grasvelden beweegt. Wacht tot alle roterende delen tot stilstand gekomen en volledig afgekoeld zijn.
– Gebruik de grasmaaier niet, wanneer hij beschadigd is of de veiligheidsvoorzieningen defect zijn. Laat beschadigde of defecte delen uitsluitend door originele accessoires vervangen.
– Gebruik de grasmaaier nooit met beschadigde veiligheidsinrichtingen of beschermroosters of zonder aangebouwde veiligheidsinrichtingen, bijv. ketsplaten en/of grasvanginrichtingen.
– Laat versleten of beschadigde instructieborden vervangen.
– Zorg ervoor, dat andere gebruikers goed geïnstrueerd zijn en de gebruikshandleiding zorgvuldig gelezen en begrepen hebben.
– Verzorg en reinig de grasmaaier regelmatig.
– Wees bijzonder voorzichtig, wanneer u de grasmaaier omkeert of naar u toe trekt.

– Start of gebruik de startschakelaar voorzichtig, volgens de instructies van de fabrikant. Let op voldoende afstand van de voeten ten opzichte van het maaimes of de maaimessen.
– Laat de motor afkoelen, voordat u de machine wegzet.
– Let er bij het onderhoud van de maaimessen op dat, zelfs wanneer de spanningsbron is uitgeschakeld, de maaimessen bewogen kunnen worden.

WAARSCHUWING!!

Gevaar voor elektrische schok door ondeskundigeomgang met de grasmaaier!

Verkeerde elektro-installatie of een te hoge netspanning kunnen een elektrische schok veroorzaken.
– Open de grasmaaier niet, maar laat het repareren aan vakmensen over.
– Neem hiervoor contact op met een gespecialiseerde werkplaats. Bij zelfstandig uitgevoerde reparaties, ondeskundige aansluiting of verkeerde bediening zijn aansprakelijkheids- en garantieclaims uitgesloten.
– Bij reparaties mogen alleen delen gebruikt worden, die met de oorspronkelijke apparaatgegevens overeenkomen. In de grasmaaier bevinden zich elektrische en mechanische delen, die onmisbaar zijn als bescherming tegen gevaren.
– Dompel de grasmaaier niet onder in water of andere vloeistoffen.
– Houd de grasmaaier uit de buurt van open vuur en hete oppervlakken.
– Grijp nooit naar een elektrisch apparaat, wanneer het in het water gevallen is.

– Let erop dat er geen metalen delen in de insteekplaats voor de accu terechtkomen.
– Zorg ervoor, dat kinderen geen voorwerpen in de grasmaaier steken.

WARNUNG!

Gevaren voor kinderen en personen met verminderde fysieke, sensorische of geestelijke capaciteiten (bijvoorbeeld gedeeltelijk gehandicapte ouderen met beperkte fysieke en geestelijke capaciteiten) of onvoldoende ervaring en kennis (bijvoorbeeld oudere kinderen).

– Volwassenen (personen die 18 jaar of ouder zijn) mogen het apparaat gebruiken, zodra ze de gebruikershandleiding gelezen en begrepen hebben.
– Uitzondering: jongeren (personen die 14 jaar of ouder zijn of de minimumleeftijd volgens andere lokale voorschriften bereikt hebben) mogen het apparaat in het kader van een beroepsopleiding onder toezicht van een instructeur gebruiken, zodra ze deze gebruikershandleiding gelezen en begrepen hebben.
– Kinderen (personen, die jonger dan 14 jaar zijn of de minimumleeftijd volgens andere lokale voorschriften niet bereikt hebben) mogen het apparaat niet gebruiken.
– De grasmaaier mag niet gebruikt worden door personen met verminderde fysieke, sensorische of geestelijke capaciteiten of personen met onvoldoende kennis of ervaring, tenzij:
• ze door een voor hen verantwoordelijke persoon begeleid of onderwezen worden,
• ze voor het veilig gebruik van de grasmaaier geïnstrueerd zijn en de daaruit voortvloeiende gevaren begrijpen.
– Kinderen mogen niet met de grasmaaier spelen.
– Het reinigen en onderhoud mag niet door kinderen worden

uitgevoerd.

- Maai nooit terwijl andere personen , met name kinderen, of dieren, in de buurt zijn. De minimale afstand bedraagt 5 meter.
- Laat de grasmaaier tijdens bedrijf niet zonder toezicht.
- Houd er rekening mee dat de machinebediener of gebruiker verantwoordelijk is voor ongevallen met andere personen of hun eigendommen.
- Het laadstation kan door kinderen vanaf 8 jaar en ouder, evenals door personen met verminderde fysieke, sensorische of geestelijke capaciteiten of gebrek aan ervaring en kennis worden gebruikt, indien zij onder toezicht staan of geïnstrueerd zijn omtrent het veilige gebruik van het apparaat en de daaruit resulterende gevaren begrijpen. Kinderen mogen niet met het laadstation spelen. De door de gebruiker uit te voeren reiniging en het onderhoud mogen niet door kinderen zonder toezicht worden uitgevoerd.
- Laat kinderen niet met de verpakkingsfolie spelen. Kinderen kunnen er bij het spelen in verstrikt raken en stikken.

AANWIJZING!

Gevaar voor beschadiging!

Ondeskundige omgang met de grasmaaier kan tot beschadigingen leiden.

- Het is streng verboden, de op de grasmaaier aanwezige veiligheidsinrichtingen te demonteren en te veranderen of vreemde veiligheidsinrichtingen aan te brengen. Zorg er voor het gebruik voor, dat maaimessen messchroeven en maaieenheid niet bot, versleten of beschadigd zijn. Versleten of beschadigde maaimessen en bevestigingsbouten mogen, om onbalans te voorkomen, alleen per set vervangen worden.

– Gebruik de grasmaaier niet om struiken en heggen te trimmen of als versnipperaar voor het verkleinen van boom- en struikdelen of voor het vlak maken van oneffen terrein.
– Controleer het terrein waar de grasmaaier wordt gebruikt zorgvuldig en verwijder alle voorwerpen die de grasmaaier, met name snijwerktuigen, bevestigingsonderdelen of de complete maaieenheid kunnen beschadigen.
– Let er bij oneffen terrein op, dat de maaimessen geen contact met de bodem maken.
– Schakel de grasmaaier direct uit, nadat u het werk gedaan hebt.
– Stop het maaimes, wanneer de grasmaaier voor transport over andere vlakken dan gras moet worden gekanteld en wanneer hij van en naar het te maaien vlak verplaatst wordt.
– Stop de grasmaaier, trek de veiligheidssleutel eruit en controleer of alle zich bewegende delen volledig tot stilstand gekomen en afgekoeld zijn:
  • wanneer u de grasmaaier niet gebruikt,
  • om een geblokkeerd maaimes vrij te maken,
  • om verstopping van het uitwerpkanaal te verhelpen,
  • om de maaihoogte in te stellen,
  • om de grasopvangbox te legen,
  • wanneer er een vreemd voorwerp is geraakt. Controleer op schade aan de grasmaaier en voer eventueel noodzakelijke reparaties uit voordat u de grasmaaier opnieuw opstart en er mee gaat werken.
  • om de grasmaaier op te tillen of weg te dragen,
  • om de grasmaaier te kantelen of te transporteren (b.v. van/naar het gazon of over wegen),
  • voordat u de grasmaaier controleert, reinigt, of er eventueel andere werkzaamheden aan uitvoert.
– Wanneer de grasmaaier ongewoon sterk begint te trillen, moet

dit direct gecontroleerd worden. Stop de grasmaaier direct en trek de veiligheidssleutel eruit. Zorg ervoor, dat alle moeren, bouten en schroeven stevig vastgedraaid zijn en zoek naar beschadigingen. Voer de vereiste reparaties van beschadigde delen uit.
– Controleer de grasmaaier op schade, wanneer hij in contact is gekomen met een vreemd voorwerp.
– Laat de schade altijd repareren, voordat de grasmaaier weer in gebruik genomen wordt.
– Vergrendel de veiligheidsbeugel en veiligheidsschakelaar nooit.
– Gebruik nooit beschadigde, defecte of vervormde accu‘s. Open de accu niet en laat hem niet vallen.
– Overbrug de contactdelen van de accu niet met metalen delen.
– Indien er over de aansluiting en het bedienen van de grasmaaier twijfel mocht ontstaan, neem dan contact op met de servicedienst.
– Bij een ongeval of het uitvallen van de machine stopt u de grasmaaier en verwijdert u de veiligheidssleutel en schakelt u eventueel hulp in. De grasmaaier mag pas weer in gebruik worden genomen, nadat een storingvrije werking weer tot stand is gebracht resp. werd bevestigd.

Eerste inbedrijfstelling

Grasmaaier en leveringspakket controleren

AANWIJZING!

Gevaar voor beschadiging!
Als u de verpakking niet voorzichtig opent, kan de grasmaaier beschadigd raken.
– Gebruik bij het openen geen scherpe voorwerpen.

1. Haal de grasmaaier uit de verpakking.
2. Controleer of de levering volledig is (zie afb. **Abb. A - G**).
3. Controleer de grasmaaier of de afzonderlijke delen op schade. Gebruik de grasmaaier niet, als dit het geval is. Neem via het op de garantiekaart vermelde serviceadres contact op met de fabrikant.

Grasmaaier monteren

WAARSCHUWING!

Gevaar voor letsel en beschadiging!

Gebruik van de grasmaaier kan tot letsel en beschadigingen leiden.

– Lees de veiligheidsinstructies aan het begin van deze gebruikshandleiding en volg deze op, voordat u de grasmaaier monteert.

1. Klap de veiligheidsafdekking 9 open en trek de veiligheidssleutel 13 eruit (zie **afb. B**).

Om de veiligheidssleutel eruit te kunnen trekken, moet u hem licht indrukken.

2. Sluit de veiligheidsafdekking weer.
3. Plaats de sluitringen 15 Steek de snelsluithendel van buitenaf door de boringen van de geleidebalk-stang 11 en klap de geleidebalk-stang omhoog. (zie **afb. C**)
4. Breng de geleidebalk dusdanig aan op de geleidebalk-stang, dat de boringen op de betreffende hoogte congruent boven elkaar liggen (zie afb. D).
5. Plaats de sluitringen 15 op de schroefdraad van de snelsluitingshendel 11 .
6. Steek de snelsluitingshendel van buiten door de boringen Draai de snelsluitingshendels er zover in, dat deze zich door dichtklappen laten fixeren.(zie **afb. D**).
7. Plaats de bouten 19 aan de binnenkant op de schroefdraad van de snelsluithendel en draai de snelsluithendel er zover in, dat deze zich door dichtklappen laten fixeren.
8. Neem de kabelklemmen 12 van de geleidebalkstangen.
9. Sluit de kabel 14 aan op de geleidebalk-stangen en zet de kabelklemmen er weer

zo op dat de kabel in de uitsparing ligt.

10. Zet de geleidebalk-stang in een gewenste hoek en fixeer ze door de snelsluithendel weer vast te draaien.

Geleidebalk dichtklappen

Wanneer u de grasmaaier wilt transporteren of opslaan, kunt u de geleidebalk dichtklappen om plaats te besparen.

1. Klap de snelsluitingshendel 11 omhoog.
2. Draai de snelsluitingshendel eruit, zodat er speelruimte tussen geleidebalk 1 en geleidebalk-stangen 10 ontstaat.
3. Klap de geleidebalk omhoog.
4. Draai de snelsluitingshendel er weer in en klap deze omlaag om de geleidebalk te fixeren.

Accu plaatsen/wegnemen

1. Open het accuvakje door de vergrendeling op te tillen en de veiligheidsafdekking 9 naar boven te klappen (zie afb. E).
2. Zet de accu erin, door hem met de contacten naar onder op de rail in de insteekplaats te schuiven tot hij vastklikt.
3. Zet de accu erin, door hem met de contacten naar onder op de rail in de insteekplaats te schuiven tot hij vastklikt.

Om de accu er weer uit te kunnen nemen, moet u de ontgrendeling 20 indrukken.

Bediening

WAARSCHUWING!!

Gevaar voor letsel en beschadiging!

Ondeskundig gebruik van de grasmaaier kan tot ernstig letsel en beschadigingen leiden.

– Lees de veiligheidsinstructies aan het begin van deze gebruikshandleiding en volg deze op, voordat u de grasmaaier in gebruik neemt.

Maaihoogte instellen

1. Zorg ervoor dat de veiligheidssleutel 13 eruit getrokken is.
2. Duw de maaihoogte-instelling 4 naar de behuizing en zet de instelling op de gewenste positie.
   Til daartoe de grasmaaier eventueel licht op.
   Positie 1 is voor bijzonder kort gras (25 mm), positie 6 voor hoog gras (75 mm).

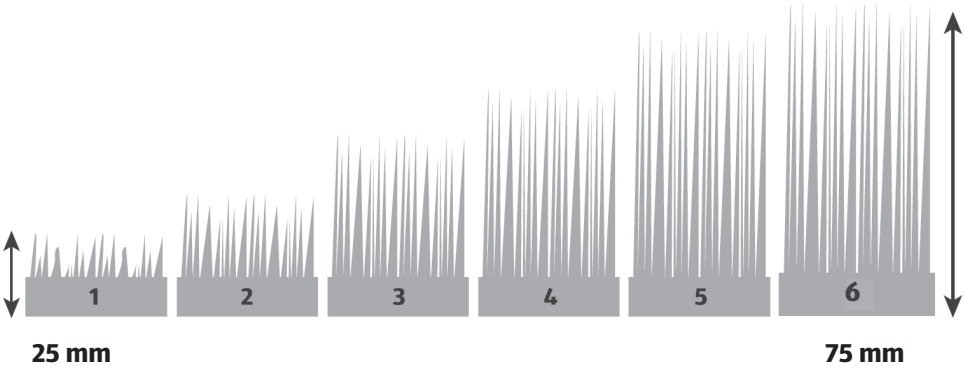

3. Druk de maaihoogte-instelling naar buiten, opdat deze op de gewenste positie vastklikt.

Grasmaaier in-/uitschakelen

WARNUNG!

Gevaar voor letsel en beschadiging!

Ondeskundig starten van de grasmaaier kan tot ernstig letsel en beschadigingen leiden.

– Start en gebruik de startvoorziening voorzichtig, volgens de instructies van de fabrikant.

1. Steek de veiligheidssleutel 13 in de voorziene opening tot hij vastklikt.
2. Zorg ervoor dat de grasmaaier op een geschikte plaats staat en de maaimessen geen letsel of beschadigingen kunnen veroorzaken.
3. Om de grasmaaier in te schakelen, drukt u op de zekeringknop 2 en houdt hem ingedrukt.
4. Til de veiligheidsbeugel 3 op.

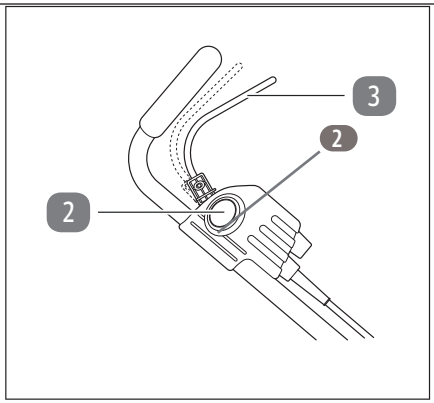

De motor start op en de maaimessen beginnen te roteren. De motor draait en de maaimessen roteren, zolang de veiligheidsbeugel opgetild is. Zodra de motor loopt, kunt u de zekeringknop loslaten.

5. Om de grasmaaier weer uit te schakelen, laat u de veiligheidsbeugel weer los, opdat deze naar zijn normale positie zakt.

   De motor stopt.

6. Wacht tot alle roterende delen volledig tot stilstand gekomen zijn.

Grasopvangbox gebruiken

1. Bevestig de greep op de grasopvangbak.
2. Plaats de plastic banden van de grasvangmand over het frame van de grasvanger.
3. Zorg ervoor dat de veiligheidssleutel 13 eruit getrokken is.
4. Open de beschermklep 5 boven de grasuitwerper.
5. Licht de klep op en zet de grasopvangbox op de grasuitwerper. Let erop dat de box stevig vastzit.
6. Schakel de grasmaaier in zoals beschreven in het hoofdstuk „Grasmaaier in-uitschakelen“.

Het gemaaide gras wordt nu in de grasopvangbox verzameld.

Grasopvangbox legen

De niveaumeter 6 wordt tijdens bedrijf door de luchtstroom in de grasopvangbox 8 geopend. Wanneer de niveaumeter tijdens bedrijf gesloten blijft, betekent dat dat de grasopvangbox vol is en geleegd moet worden.

1. Beëindig het maaien en schakel de grasmaaier uit.
2. Wacht tot alle roterende delen volledig tot stilstand zijn gekomen en de grasmaaier compleet afgekoeld is.

Zorg ervoor dat de veiligheidssleutel 13 eruit getrokken is.

3. Neem de grasopvangbox eraf en schud het verzamelde gras eruit.

U kunt de grasmaaier ook zonder de grasopvangbox gebruiken. Het gemaaide gras wordt dan direct door de grasuitwerper weer op het gazon gestrooid. Open in dat geval tijdens bedrijf de beschermklep 5 niet.

Mulchkit gebruiken

De mulchinzet voorkomt door het blokkeren van de opvangschacht, dat het gras naar achteren toe wordt uitgeworpen. Dit heeft tot gevolg dat het gesneden gras tijdens het maaien weer op het gras terechtkomt

1. Open de achterste veiligheidsafdekking 5, houdt deze in positie en sluit de mulchkit 16 op de achterste uitwerpschacht aan. Omlaag duwen en vastklikken. (zie afb. F)
2. Duw het onderste deel van de greep naar binnen om de mulchkit los te maken en te verwijderen.

Reiniging en onderhoud

WAARSCHUWING!

Gevaar voor letsel en beschadiging!

Ondeskundige reiniging en ondeskundig onderhoud van de grasmaaier en de accu kunnen tot ernstig letsel en beschadigingen leiden.

– Lees de veiligheidsinstructies aan het begin van deze gebruikshandleiding en volg deze op, voordat u de grasmaaier of accu reinigt of onderhoudt.
– Alle in deze gebruikshandleiding niet opgenomen onderhoudsactiviteiten mogen uitsluitend door uw dealer worden uitgevoerd. Ingrepen die niet door een gespecialiseerde instantie of door ongekwalificeerd personeel uitgevoerd worden, leiden in principe tot het vervallen van de garantie.

AANWIJZING!

Gevaar voor kortsluiting!
In de behuizing binnengedrongen vloeistoffen kunnen kortsluiting veroorzaken.

– Spuit de grasmaaier niet schoon met een waterstraal of hogedrukreiniger en let erop dat er geen water of andere vloeistofen in de behuizing terechtkomen.

AANWIJZING!

Gevaar voor beschadiging!

Ondeskundige reiniging en ondeskundig onderhoud kunnen tot beschadigingen leiden.

– Gebruik geen agressieve reinigingsmiddelen, borstels met metalen of nylon borstelhaar en ook geen scherpe of metalen reinigingsvoorwerpen zoals messen, harde spatels en dergelijke. U kunt de oppervlakken beschadigen.
– Neem de accu eruit, voordat u de grasmaaier reinigt.
– Reinig de behuizing en grasuitwerper direct na elk gebruik grondig en laat alle onderdelen goed drogen. Vochtige grasresten kunnen anders verharden of gaan schimmelen en kunnen dan slechts met moeite worden verwijderd.
– Verwijder alle grasresten met een handveger of borstel.
– Reinig alle gladde oppervlakken met een vochtige doek.
– Behandel alle bewegende delen met milieuvriendelijke olie.
– Controleer de grasopvangbox regelmatig op slijtage of verlies aan functionaliteit
– Zorg er regelmatig voor, dat alle moeren, bouten en schroeven stevig vastgedraaid zijn en de grasmaaier in veilige staat verkeerd.
– Vervang versleten of beschadigde onderdelen.

Maaimessen vervangen

VOORZICHTIG!

Gevaar voor beschadiging!

Ondeskundige reiniging en ondeskundig onderhoud kunnen tot beschadigingen leiden.

– Let er bij het instellen van de grasmaaier op, dat uw vingers niet tussen zich bewegende maaimessen en vaststaande delen beklemd raken.
– Draag bij het omgaan met de maaimessen altijd beschermende handschoenen.
– Let er bij het onderhoud van het maaimes op dat dit ook bij een uitgeschakelde spanningsbron bewogen kan worden.
- Vervang het maaimes uitsluitend door een origineel onderdeel (zie het hoofdstuk „Onderdelenlijst“).

Beschadigde en versleten maaimessen mogen niet meer gebruikt worden en moeten door originele onderdelen van de fabrikant vervangen worden. Controleer regelmatig of het maaimes bot of beschadigd is. Ga om te vervangen als volgt te werk:

1. Controleer of alle roterende onderdelen volledig tot stilstand zijn gekomen en of de grasmaaier afgekoeld is.
2. Trek de veiligheidssleutel 13 , eruit en verwijder de accu.
3. Leg de grasmaaier op zijn kant.
4. Maak de bevestigingsschroef met een schroefsleutel los en haal deze er met de sluitring 17 af (zie **afb. G**).
5. Haal het maaimes 18 eraf.
6. Plaats een nieuw maaimes op de aandrijfschijf.
7. Plaats de sluitring en bevestigingsschroef weer op het maaimes en draai deze vast.

– Zorg ervoor dat bij het opnieuw in gebruik nemen voor het nieuwe maaimes correct bevestigd is en vastzit.

Apparaten met al geplaatste of bijgevoegde accu‘s evenals afzonderlijke accu‘s mogen in uitzonderingsgevallen en na voorafgaand overleg met de serviceafdeling onder het op de garantiekaart vermelde telefoonnummer verstuurd worden.

Transport en opslag

WAARSCHUWING!

Gevaar voor letsel en beschadiging!

Ondeskundig transport van grasmaaier en accu kan tot letsel en beschadigingen leiden.

– Indien het transport van de grasmaaier met een motorvoertuig plaatsvindt, moet hij gepositioneerd en bevestigd worden.
– Om de accu tegen volledige ontlading te beschermen, moet deze voor langere opslag volledig opgeladen worden.
– Wanneer u de accu transporteert of opslaat, plakt u de contacten af of verpakt u de accu in een plastic zak of doos.
– Zorg er voor het transport en de opslag voor, dat alle onderdelen volledig droog zijn.
– Indien nodig, maakt u de snelsluitingen los en klapt u de geleidebalk 1 en geleidebalk-stangen 10 voorzichtig dicht.
– Bewaar de grasmaaier en accu steeds op een droge plaats.
– Bescherm de grasmaaier en accu tegen direct zonlicht.
– Sla de grasmaaier en accu buiten bereik van kinderen, veilig gesloten en bij een opslagtemperatuur tussen +5 °C en +20 °C op.
– Vervoer van de accu‘s door particulieren is niet onderworpen aan de voorschriften voor gevaarlijke goederen, wanneer de lading veilig getransporteerd wordt en indien deze goederen verpakt zijn als in de detailhandel gebruikelijk is en voor persoonlijk of huishoudelijk gebruikt bestemd zijn.
– Het versturen van apparaten met al geplaatste of bijgevoegde accu‘s evenals het versturen van afzonderlijke accu‘s mag alleen door geschoold personeel via pakketdiensten, expeditiebedrijven of transportondernemers uitgevoerd worden.

Foutopsporing

Fout	Mogelijke oorzaak	Oplossing
De motor start niet	De accu is leeg.	Laad de accu (zie het hoofdstuk „Accu opladen“).
	De accu is defect.	Laat de accu vervangen. Neem daartoe contact op met het op de garantiekaart vermelde serviceadres.
	De veiligheidssleutel is niet geplaatst.	Steek de veiligheidssleutel erin (zie het hoofdstuk „Grasmaaier in-/uitschakelen“).
	De veiligheidsbeugel is opgetild, zonder dat op de zekeringknop is gedrukt.	Houd de zekeringknop ingedrukt, wanneer u de veiligheidsbeugel optilt (zie het hoofdstuk „Grasmaaier in-/uitschakelen“).
De grasmaaier loopt onrustig of trilt sterk.	Het maaimes vertoont schade.	Vervang het maaimes (zie het hoofdstuk „Maaimessen vervangen“).
	Het maaimes is los.	Controleer of het maaimes goed zit en draai eventueel de bevestigingsschroef vast (zie het hoofdstuk „Maaimessen vervangen“).
De maaiprestaties zijn slecht.	Het maaimes is bot.	Vervang het maaimes (zie het hoofdstuk „Maaimessen vervangen“).
	De accu is defect.	Laat de accu vervangen. Neem daartoe contact op met het op de garantiekaart vermelde serviceadres.
	De maaihoogte is niet geschikt voor de hoogte van het gazon.	Stel de geschikte maaihoogte in (zie het hoofdstuk „Maaihoogte instellen“).

Fout	Mogelijke oorzaak	Oplossing
Het gemaaide gras wordt niet goed verzameld.	De grasopvangbox is verstopt.	Neem de grasopvangbox eraf en leeg hem (zie het hoofdstuk „Grasopvangbox legen“).
	De grasuitwerper is verstopt.	Reinig de grasuitwerper met een lange borstel of een soortgelijk voorwerp.
	Het gras is te nat.	Maai alleen droog gras.

Technische gegevens

Accu grasmaaier

Model	FN-ARM 4040
Artikelnummer	6867
Nullasttoerental	3500 min^{-1}
Maaibreedte	400 mm
Hoogteverstelling	25–75 mm / 6 posities
Inhoud opvangbak	45 L
Gewicht	13,3 kg
Spanning	40 V⎓ (Gelijkstroom)
Beschermingsklasse	IPX1
Gemeten geluidsvermogensniveau L_{WA} (2000/14/EG)	89,06 dB (A); K=0,79 dB(A)
Gemeten geluidsvermogensniveau L_{WA} (2000/14/EG)	96 dB (A)
Geluidsdrukniveau L_{pA} (EN 60335-2-77)	77,6 dB (A); K=3,0 dB(A)
Vibratie volgens a_h (EN 60335-2-77)	2,8 m/s^2; K=1,5 m/s^2
Beschermingsgraad	III

Bruikbare accu's

Model	AEB 2040-2.5I, AEB 2040-2.5N, XYZ562
Type accu	Li-Ion
Max. spanning	40 V
Capaciteit	2 500 mAh
Laadtijd	ca. 95 Min.

Laadapparaat

Model	AEC 20-4.0Ia, AEC 20-4.0Na, XYZ563
Nominaal ingangsvermogen	220-240 V~/50 Hz/96 W
Nominaal uitgangsvermogen	21 V / 4,0 A
Beschermingsgraad	II

WAARSCHUWING: De opgegeven trillingen emissie waarde werd gemeten volgens een gestandaardiseerde testmethode en kan worden gebruikt om te vergelijken met andere machines.

De opgegeven trillingen emissiewaarde kan variëren tijdens het daadwerkelijke gebruik van het elektrische gereedschap onder vermelding van de waarde, afhankelijk van de wijze hoe het gereedschap gebruikt wordt.

Probeer de trillingsbelasting zo laag mogelijk te houden. Voorbeelden van maatregelen voor het verminderen van de trillingsbelastingen zijn het dragen van handschoenen bij gebruik van het gereedschap en het beperken van de werktijd.

Houd daarbij rekening met alle onderdelen van de gebruikscyclus (bijvoorbeeld de tijd dat het elektrisch gereedschap is uitgeschakeld en te tijd dat het weliswaar is ingeschakeld, maar onbelast draait).

Reserveonderdelen

Heeft u accessoires of onderdelen nodig, neem dan contact op met onze servicedienst.

Gebruik bij de werkzaamheden met dit apparaat geen accessoires, behalve die door ons bedrijf worden aanbevolen. Anders kunnen de bediener of de in de omgeving aanwezige omstanders ernstig letsel oplopen of kan het apparaat worden beschadigd.

Bij het bestellen van reserveonderdelen moeten de volgende gegevens worden vermeld:

- Type machine
- Artikelnummer van de machine
- Maaimes, Art.-No: 77010599

De grasmaaier kan worden gebruikt met een accu 20/40V van het merk Activ Energy.

Gebruik uitsluitend de in het hoofdstuk “Technische gegevens” vermelde accu voor de grasmaaier. Gebruik de grasmaaier niet met accu’s van andere fabrikanten.

Reparatiedienst

Reparaties aan elektrowerktuigen mogen alleen door een elektrovakman uitgevoerd worden. Omschrijft U alstublieft bij de inzending voor een reparatie de door U vastgestelde fouten.

IKRA mogatec tools for home and garden
Fon +49 6071-3003-0
Fax +49 6071-3003-30
Mail info@ikra.de
Web www.ikramogatec.com

EG-Conformiteitsverklaring

Wij, Mogatec Moderne Gartentechnik GmbH, Im Grund14, D-09430 Drebach, Duitsland
verklaren enig in verantwoording, dat de produkt

Accu grasmaaier

FN-ARM 4040 Ferrex

40 V DC / Maaibreedte 400 mm

waarop deze verklaring betrekking heeft, beantwoordt aan de van toepassing zijnde fundamentele veiligheids- en gezondheidseisen van de Richtlijn **2006/42/EG (machinerichtlijn), 2000/14/EG+2005/88/EG (geluidsrichtlijn), 2014/30/EU (EMV-Richtlijn), 2011/65/EU (RoHS-Richtlijn)** inclusief veranderingen.
Voor de desbetreffende tenuitvoerlegging van de in de Richtlijnen genoemde veiligheids- en gesondheidseisen is rekening gehouden met de volgende normen en/of technische specificaties:

EN 60335-1: 2012+A11+A13+A1+A14+A2; EN 60335-2-77:2010; EN 55014-1:2017;
EN 55014-2: 2015; EN 50581:2012; AfPS GS 2019:01 PAK

Uitsluitend de fabrikant is verantwoordelijk voor de afgifte van deze conformiteitsverklaring.

Het hierboven beschreven object voldoet aan de voorschriften van de richtlijn 2011/65/EU van het Europees Parlement en de Raad van 8 juni 2011 betreffende de beperking van het gebruik van bepaalde gevaarlijke stoffen in elektrische en elektronische apparatuur.

Gemeten geluidsvermogensniveau : 89,06* dB(A)
Gegarandeerd geluidsvermogensniveau : 96* dB(A)

Procedure voor conformiteitsbeoordeling volgens appendix VI / Richtlijn 2000/14/EG

*Notified Body : TÜV Rheinland LGA Products GmbH (Notified Body number: NB 0197)
Tillystraße 2, 90431, Nürnberg, Germany

Het bouwjaar is op het typeplaatje gedrukt maar ook te herkennen aan de hand van het serienummer.

Drebach, 23.12.2020

Matthias Fiedler, Senior Product Manager MOGATEC Moderne Gartentechnik GmbH

Technische documentatie gedeponeerd bij:
MOGATEC Moderne Gartentechnik GmbH,
Matthias Fiedler,
Im Grund 14,
09430 Drebach, GERMANY

Verwerking van afvalstoffen

Verpakking afvoeren

Verwijder de op soort gesorteerde verpakking. Doe karton en dozen bij het oud papier, folies bij de inzameling van recycleerbare materialen.

Grasmaaier afvoeren

(Van toepassing in de Europese Unie en andere Europese landen met systemen voor gescheiden inzameling van recycleerbare materialen)

Oude apparaten horen niet bij het huisvuil!
Mocht de grasmaaier ooit niet meer gebruikt kunnen worden, dan is iedere consument **wettelijk verplicht, oude apparaten gescheiden van het huisvuil,** b.v. bij een inzamelpunt van zijn gemeente/wijk af te geven. Daarmee wordt gewaarborgd dat oude apparaten deskundig gerecycled en negatieve effecten op het milieu voorkomen worden. Daarom zijn elektrische apparaten gekenmerkt met het hier afgebeelde symbool.
Bied het apparaat bij een recyclingbedrijf aan. Kunststof onderdelen en metalen onderdelen kunnen hier worden gescheiden en voor hergebruik geschikt worden gemaakt. Informatie hierover kunt u ook krijgen bij uw gemeente.

Contenu

Présentation
Étendue de la livraison/Composants.....34
Généralités.....35
Présentation des symboles 35
Sécurité.....37
Utilisation conforme 37
Dangers résiduels..... 38
Consignes de sécurité 38
Première mise en service.....45
Vérifier la tondeuse et l'étendue de livraison 45
Monter la tondeuse 46
Insérer/retirer la batterie..... 47
Commande.....47
Régler la hauteur de coupe..... 47
Démarrer/arrêter la tondeuse 48
Utiliser le bac de ramassage 49
Nettoyage et maintenance.....50
Remplacer la lame 52
Transport et stockage 53
Recherche des erreurs 54
Caractéristiques techniques.....55
Pièces de rechange 56
Déclaration de conformité 57
Élimination.....58
Éliminer l'emballage..... 58
Éliminer la tondeuse 58

Étendue de la livraison/Composants

1. Longeron de guidage
2. Bouton de sécurité
3. Étrier de sécurité
4. Réglage de la hauteur de coupe
5. Clapet de protection
6. Affichage du niveau de remplissage
7. Couvercle (bac de ramassage d'herbes)
8. Bac de ramassage d'herbes
9. Couvercle de protection
10. Tringlerie du longeron de guidage
11. Levier à fermeture rapide, 2x
12. Serre-câbles, 2×
13. Clé de sécurité
14. Câble
15. Rondelle d'appui (fermeture rapide), 4x
16. Kit mulching
17. Vis de fixation (lame)
18. Lame
19. Boulon
20. Déverrouillage pour la batterie

Généralités

Lire et conserver le mode d‘emploi

Le présent mode d’emploi est celui de la tondeuse à gazon sur batterie FN-ARM 4040 (désignée ci-après uniquement « tondeuse à gazon »). Il contient des informations importantes sur la mise en service et l‘utilisation.
Veuillez lire attentivement ce mode d’emploi, notamment les consignes de sécurité, avant d‘utiliser la tondeuse à gazon.
Le non-respect du présent mode d’emploi peut provoquer des blessures graves ou dommages de la tondeuse à gazon.
Le mode d’emploi est basé sur les normes et règles en vigueur dans l’Union européenne. Observez également les directives et lois nationales à l’étranger.
Conservez bien ce mode d’emploi pour toute utilisation ultérieure. Si vous transmettez la tondeuse à gazon à un tiers, remettez-lui également le présent mode d’emploi.

Présentation des symboles

Les symboles et mots de signalement suivants sont utilisés dans ce mode d’emploi, sur la tondeuse à gazon ou sur l’emballage.

Ce symbole/mot de signalement signale un danger avec un niveau de risque modéré qui, s’il n’est pas évité, peut entraîner la mort ou des blessures graves.

Ce symbole/mot de signalement signale un danger avec un niveau de risque faible qui, s’il n’est pas évité, peut entraîner des blessures mineures ou modérées.

REMARQUE !

Ce mot de signalement signale d’éventuels dommages matériels.

Ce symbole vous donne des informations utiles sur le montage ou le fonctionnement.

Attention!

Lire le mode d‘emploi

Déclaration de conformité (voir Chapitre « Déclaration de conformité »): Les produits portant ce symbole satisfont à toutes les directives applicables de l’Espace Économique Européen.

Avertissement ! Lame tranchante!
Pendant le fonctionnement, maintenir une distance suffisante par rapport à la lame de tonte.

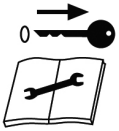

Avant tous les travaux de réglage et d‘entretien, arrêter la machine et retirer la clé de contact.

Prudence ! Les lames continuent de fonctionner ! Attendez que toutes les pièces rotatives se soient arrêtées.

Évacuation de l’herbe tondue. Ne pas tondre sans clapet de protection.

Maintenez les personnes situées à proximité à une distance sûre de la machine (minimum 5 m)

Niveau sonore maximal de la tondeuse à gazon en service.

A ne pas utiliser sous la pluie et sous l‘humidité

Ne pas jeter les appareils usagés avec les ordures ménagères ! Si la tondeuse à gazon est hors d'usage, chaque utilisateur est légalement tenu de trier les appareils usagés séparément des ordures ménagères et de la retourner auprès d'un centre de collecte de sa commune/de son quartier par ex.

Sécurité

Utilisation conforme

La tondeuse à gazon est exclusivement conçue pour la tonte de pelouses de petite à moyenne taille dans les jardins privés et de loisirs. Elle est destinée exclusivement à un usage privé et non à un usage professionnel. La tondeuse à gazon ne doit pas être utilisée aux fins suivantes :

- pour l'élagage des buissons, haies et arbustes,
- pour la coupe ou le broyage des plantes sarmenteuses ou du gazon dans les jardins sur les toits ou dans les jardinières de balcon,
- comme hacheuse pour broyer les découpes d'arbres et de haies,
- pour niveler les irrégularités du sol.

Utilisez uniquement la tondeuse à gazon, comme décrit dans le présent mode d'emploi. Toute autre utilisation est considérée comme non conforme et peut entraîner des dommages voire des blessures. La tondeuse à gazon n'est pas un jouet.

Le fabricant ou revendeur ne saurait être tenu responsable des dommages dus à une utilisation non conforme ou incorrecte.

Dangers résiduels

Malgré une utilisation conforme, on ne peut exclure entièrement les dangers résiduels non apparents. Selon le type et la construction de la tondeuse à gazon, les dangers potentiels suivants peuvent émaner :

- Coupures en cas de lame pas protégée,
- Blessures liées aux projections de pierres ou de terre,
- Risques pour la sécurité en cas de visibilité ou d'éclairage insuffisant,
- Atteintes à la santé en raison des vibrations, si l'appareil est utilisé pendant une longue durée ou s'il n'est pas utilisé et entretenu correctement.

Consignes de sécurité

AVERTISSEMENT !

Risque de blessures !

Toute utilisation incorrecte de la tondeuse à gazon peut entraîner des blessures. Les lames rotatives peuvent provoquer de graves coupures ou une amputation d'un membre. Il existe également un risque de blessures lié aux objets qui sont happés et projetés par la tondeuse à gazon, et également en cas de manipulation incorrecte de la batterie.

– Important ! Lisez avec soin la notice d'utilisation. Familiarisez-vous avec les éléments de réglage et l'usage correct de la machine. Conserver la notice d'utilisation pour la consulter ultérieurement.
– Démarrez uniquement le moteur lorsque vos pieds sont à une distance de sécurité des lames.
– Ne placez jamais vos mains ou pieds sur ou sous des pièces qui tournent.
– Tenez vous à distance de la sortie de l'herbe et ne vous placez

jamais sous le boîtier. N‘intervenez jamais dans la sortie de l’herbe, même s‘il n’y a aucun déchet de tonte à l’intérieur.
- Lors du réglage de la tondeuse à gazon, veillez à ne pas coincer vos doigts entre les lames de coupe en mouvement et les pièces fixes.
- Ne retirez pas le bac de récupération lorsque la tondeuse à gazon est en service.
- Portez des chaussures résistantes et des pantalons longs lorsque vous utilisez la tondeuse à gazon. N‘utilisez jamais la tondeuse à gazon les pieds nus ou avec des sandales légères.
- Portez des gants de protection pendant l‘utilisation.
- Évitez de porter des vêtements amples ou des vêtements avec des lacets qui pendent ou des ceintures.
- Tondez uniquement à la lumière du jour ou si la lumière artificielle est suffisante.
- N‘ouvrez jamais le clapet de protection pendant le fonctionnement lorsque vous travaillez sans bac de ramassage.
- Évitez de travailler sur du gazon humide car vous pourriez glisser.
- Au démarrage du moteur, la tondeuse ne doit pas être basculée à moins qu‘elle ne doive être soulevée lors de l‘opération. Dans ce cas, ne la faites basculer qu‘autant que nécessaire et soulevez uniquement le côté opposé à vous.
- Ne démarrez pas la tondeuse lorsque vous êtes devant le canal d‘éjection.
- Utilisez la tondeuse uniquement en cycle pas à pas. Ne courez pas lorsque vous tondez.
- Soyez extrêmement prudent lorsque vous tournez et tirez la tondeuse vers vous.
- Veillez à ce que tous les écrous, boulons et vis soient bien serrés afin que la tondeuse fonctionne toujours en toute sécurité

- Avant d’effectuer des modifications, éteignez toujours la tondeuse, attendez que toutes les pièces soient totalement arrêtées et refroidies et tirez la clé de sécurité.
- Vérifiez régulièrement le bac de ramassage afin de vérifier qu‘il n‘est pas usé et qu‘il est toujours opérationnel.
- Veillez à une position stable de la tondeuse, en particulier en pente. Ne tondez pas sur des pentes très inclinées. Soyez particulièrement prudent lorsque vous changez de direction
- dans les pentes.
- Tondez perpendiculairement à la pente, jamais en montant ou en descendant.
- Vérifiez minutieusement le terrain sur lequel la tondeuse est utilisée et retirez tous les objets qui pourraient être happés et projetés (ex. : branches, pierres, fruits tombés au sol et autres corps étrangers, également les taupinières).
- Ne levez ou ne portez jamais la tondeuse avec le moteur en marche. Coupez toujours la tondeuse à gazon lorsqu‘elle est transportée, basculée ou déplacée en dehors des pelouses. Attendez que toutes les pièces rotatives se soient arrêtées et qu’elles aient entièrement refroidi.
- N‘utilisez pas la tondeuse si elle est endommagée ou si les dispositifs de sécurité sont défectueux. Remplacez les pièces endommagées ou défectueuses uniquement par des accessoires d‘origine.
- N‘utilisez jamais la tondeuse si certains dispositifs de protection ou grilles de protection sont endommagés, ou si certains ne sont pas montés.
- N‘utilisez que la batterie fournie. L‘utilisation d‘autres batteries peut entraîner des blessures et un risque d‘incendie.
- En cas d‘utilisation incorrecte ou d‘utilisation d’une batterie endommagée, des vapeurs peuvent s‘échapper et irriter les voies respiratoires. Allez respirer de l‘air fais et contactez un médecin en cas de problèmes, p. ex. déflecteurs et / ou

collecteurs d'herbe.
– Remplacez les pancartes d'information usées ou endommagées.
– Assurez-vous que les autres utilisateurs ont été correctement instruits et qu'ils ont attentivement lu et compris le mode d'emploi.
– Procédez régulièrement à la maintenance et au nettoyage de la tondeuse.
– soyez extrêmement prudent lorsque vous tournez et tirez la tondeuse vers vous.
– Démarrez ou actionnez prudemment l'interrupteur de démarrage conformément aux instructions du fabricant. Respectez une distance suffisante entre les pieds et la lame de coupe.
– Laissez le moteur refroidir avant d'entreposer la machine.
– Lors du démarrage de la lame, veillez à ce que les lames de coupe ne puissent pas être déplacées, même lorsque la source de tension est coupée.

AVERTISSEMENT !

Risque d'électrocution en cas de manipulation incorrecte du chargeur !

Une installation électrique incorrecte ou une tension secteur trop élevée peut entraîner un choc électrique.

– N'ouvrez pas la tondeuse, confiez-la plutôt à un réparateur spécialisé.
– Contactez une entreprise spécialisée. En cas de réparations autonomes, de branchement incorrect ou d'utilisation incorrecte, tous droits à la responsabilité et à la garantie sont exclus.
– En cas de réparations, il ne faut utiliser que des pièces qui correspondent aux données initiales de l'appareil. Dans la

tondeuse sont situées des pièces électriques et mécaniques qui sont indispensables pour la protection contre les sources de danger.
– Ne plongez jamais la tondeuse dans l'eau ou dans un autre liquide.
– Tenez la tondeuse éloignée des flammes nues et des surfaces chaudes.
– Ne touchez jamais un appareil électronique s'il est tombé dans l'eau.
– Assurez-vous qu'aucune pièce métallique ne passe dans le logement de la batterie.
– Veillez à ce que les enfants n'introduisent pas d'objets dans la tondeuse.

AVERTISSEMENT !

Dangers pour les enfants et les personnes avec des capacités physiques, sensorielles ou mentales réduites (ex. personnes souffrant d'un handicap partiel, personnes âgées avec des capacités physiques et mentales réduites) ou manque d'expériences et de connaissances (ex. enfants plus âgés).

– Les adultes (personnes ayant fêté leur 18e anniversaire et plus) peuvent utiliser l'appareil après avoir lu et compris la notice d'utilisation.
– Exception: les adolescents (personnes ayant fêté leur 14e anniversaire et plus, ou ayant l'âge requis selon d'autres réglementations locales) peuvent utiliser l'appareil, dans le cadre d'une formation professionnelle sous la supervision d'un formateur, après avoir lu et compris la notice d'utilisation.
– Les enfants (personnes n'ayant pas encore fêté leur 14e anniversaire, ou n'ayant pas l'âge requis selon d'autres réglementations locales) ne doivent pas utiliser l'appareil.
– La tondeuse ne doit pas être utilisée par des personnes ayant

des capacités physiques, sensorielles ou mentales réduites ou des personnes ayant des connaissances ou expériences insuffisantes, à moins que :
  - elles ne soient surveillées ou instruites par une personne responsable,
  - elles n'aient été formées sur l'utilisation sûre et les dangers associés.
- Les enfants ne doivent pas jouer avec la tondeuse.
- Le nettoyage et l'entretien ne doivent pas être effectués par des enfants.
- Ne tondez jamais quand d'autres personnes - notamment des enfants - ou animaux sont à proximité. La distance minimum est de 5 mètres.
- Ne laissez pas la tondeuse sans surveillance pendant le fonctionnement.
- N'oubliez pas que l'opérateur de la machine ou l'utilisateur est responsable des accidents avec des tiers ou leurs biens.
- Les enfants ne doivent pas jouer avec le film d'emballage. Les enfants pourraient s'emmêler et s'étouffer.

REMARQUE !

Risque de dommages !

Toute utilisation incorrecte de la tondeuse peut entraîner des dommages.

- Avant utilisation, assurez-vous que les lames de coupe, les vis de lames et l'unité de tonte ne sont pas émoussées, usées ou endommagées. Les lames de coupe et boulons de fixation usés ou endommagés doivent être remplacés par ensemble pour éviter tout déséquilibre.
- N'utilisez pas la tondeuse pour tailler les arbustes et haies ou comme hacheuse pour broyer les découpes d'arbres et de

haies ou pour éliminer les irrégularités du sol.

– Vérifiez minutieusement le terrain sur lequel la tondeuse sera utilisée et retirez tous les objets qui pourraient endommager la tondeuse, notamment les outils de coupe, pièces de fixation ou l'unité de coupe entière.
– En cas de terrain irrégulier, veillez à ce que les lames de coupe n'entrent pas en contact avec le sol.
– Coupez la tondeuse dès que le travail est terminé.
– Arrêtez la lame de coupe si la tondeuse doit être basculée à des fins de transport sur d'autres surfaces que de l'herbe et si la tondeuse fait des va-et-vient sur la surface à tondre.
– Arrêtez la tondeuse, retirez la clé de contact et veillez à ce que toutes les pièces mobiles se soient totalement immobilisées et refroidies :

- lorsque vous n'utilisez pas la tondeuse,
- lorsque vous quittez la tondeuse,
- pour libérer une lame bloquée,
- pour éliminer les bouchons obstruant le canal d'évacuation,
- pour régler la hauteur de coupe, pour vider le bac,
- lorsqu'un corps étranger s'est introduit à l'intérieur. Recherchez d'éventuels dommages sur la tondeuse à gazon et procéder aux réparations nécessaires avant de redémarrer et de travailler avec la tondeuse à gazon.
- pour soulever ou transporter la tondeuse,
- pour basculer ou transporter la tondeuse (ex. de/vers la pelouse ou sur la route),
- avant de vérifier ou nettoyer la tondeuse à gazon ou d'effectuer d'autres travaux.

– Si la tondeuse commence à vibrer plus qu'à l'accoutumée,

procédez immédiatement à un contrôle. Arrêtez immédiatement la tondeuse et retirez la clé de sécurité. Veillez à ce que tous les écrous, boulons et vis soient bien serrés et recherchez les éventuels dommages. Procédez aux réparations nécessaires sur les pièces endommagées.
– Vérifiez si la tondeuse est endommagée lorsqu'elle est entrée en contact avec un corps étranger.
– Faites toujours réparer les dommages avant de remettre la tondeuse en service.
– Ne bloquez jamais l'étrier de sécurité et l'interrupteur de sécurité.
– N'utilisez jamais des batteries endommagées, défectueuses ou déformées. N'ouvrez pas la batterie et ne la laissez pas tomber.
– Si vous avez des doutes concernant le raccordement et l'utilisation de la tondeuse, contactez le service clients.
– En cas d'accident ou de panne de la machine, arrêtez la tondeuse à gazon, retirez la clé et demandez de l'aide le cas échéant. La tondeuse à gazon ne peut être remise en service qu'une fois son fonctionnement impeccable rétabli et validé.

Première mise en service

Vérifier la tondeuse et l'étendue de livraison

REMARQUE !

Risque de dommages !

Vous pouvez endommager la tondeuse en ouvrant l'emballage.

– Lors de l'ouverture, n'utilisez pas d'objets pointus.

1. Sortez la tondeuse de l'emballage.
2. Vérifiez si la livraison est complète (voir **fig. A - G**).
3. Vérifiez si la tondeuse ou les pièces individuelles présentent des dommages. Si tel est le cas, n'utilisez pas la tondeuse. Contactez le fabricant en vous reportant à l'adresse du service après-vente indiquée sur la carte de garantie.

Monter la tondeuse

AVERTISSEMENT !

Risques de blessures et de dommages !

Toute utilisation de la tondeuse peut entraîner des blessures et des dommages.

– Veuillez lire et observer les consignes de sécurité au début de ce mode d'emploi avant de monter la tondeuse.

1. Relevez le couvercle de protection 9 et retirez la clé de sécurité 13 (voir **fig.B**).

Pour pouvoir retirer la clé de sécurité, vous devez légèrement la pousser.

2. Refermez le couvercle de protection.
3. Placez les rondelles d'appui 15 , placez le levier de fermeture rapide de l'extérieur dans les alésages de la tringlerie du longeron de guidage 11 et rabattez la tringlerie du longeron de guidage 10 vers le haut. (voir **fig. C**)
4. Déplacez le longeron de guidage sur la tringlerie de manière à ce que les alésages soient superposés à la hauteur correspondante (voir **fig. D**).
5. Placez les rondelles d'appui 15 sur le filetage du levier de fermeture rapide 11 .
6. Placez le levier de fermeture rapide de l'extérieur dans l'alésage du longeron de guidage et de la tringlerie (voir **fig. D**).
7. Placez les boulons 19 de l'intérieur sur le filetage du levier de fermeture rapide et tournez le levier de fermeture rapide jusqu'à ce qu'ils se fixent lors de la fermeture.
8. Retirez les serre-câbles 12 de la tringlerie du longeron de guidage.
9. Placez le câble 14 sur la tringlerie du longeron de guidage et remettez les serre câbles de manière à ce que le câble soit dans l'évidement.
10. Placez la tringlerie du longeron de guidage à un angle souhaité et fixez-la en resserrant le levier de fermeture rapide.

Replier le longeron de guidage

Lorsque vous souhaitez transporter ou stocker la tondeuse, vous pouvez replier le longeron de guidage pour gagner de la place.

1. Relevez le levier de fermeture rapide 11.
2. Dévissez le levier de fermeture rapide de manière à ce qu'il y ait un jeu entre le longeron de guidage 1 et la tringlerie du longeron de guidage 10.
3. Relevez le longeron de guidage.
4. Vissez le levier de fermeture rapide et abaissez-le pour fixer le longeron de guidage.

Insérer/retirer la batterie

1. Ouvrez le compartiment à batterie en soulevant le verrouillage puis en relevant le couvercle de protection 9 (voir **fig. E**).
2. Insérez la batterie avec les contacts vers le bas sur le rail du chargeur dans le logement jusqu'à ce qu'elle s'encliquète.
3. Refermez le couvercle de protection.

Pour pouvoir retirer la batterie, vous devez soulever le verrouillage 20 .

Commande

AVERTISSEMENT !

Risques de blessures et de dommages !

Toute utilisation incorrecte de la tondeuse peut entraîner des blessures graves ou dommages.

– Veuillez lire et observer les consignes de sécurité au début de ce mode d'emploi avant de mettre la tondeuse en service.

Régler la hauteur de coupe

1. Assurez-vous que la clé de sécurité 13 est retirée.
2. Poussez le réglage de hauteur de coupe 4 vers le boîtier et réglez-le à la position souhaitée.

   Soulevez légèrement la tondeuse à cet effet.

   La position 1 est pour une herbe particulièrement courte (25 mm), la position 6 pour une herbe haute (75 mm)

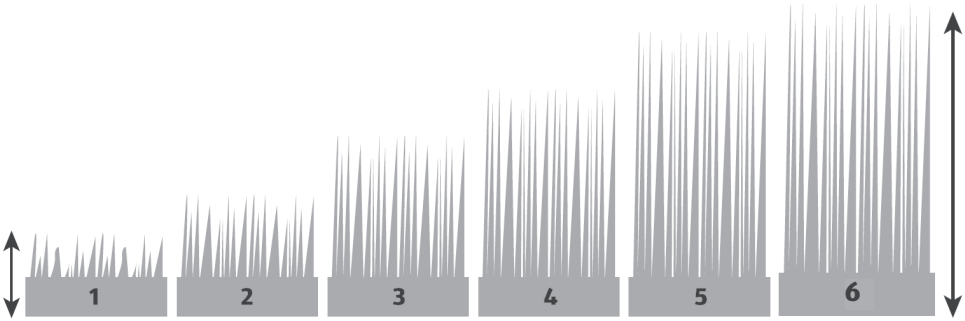

25 mm **75 mm**

3. Poussez le réglage de hauteur de coupe vers l'extérieur afin qu'il s'encliquète dans la position souhaitée.

Démarrer/arrêter la tondeuse

Risques de blessures et de dommages !

Tout démarrage incorrect de la tondeuse peut entraîner des blessures graves ou dommages.

– Démarrez et actionnez prudemment le démarreur, conformément aux instructions du fabricant.

1. Insérez la clé de sécurité 13 dans l'ouverture prévue jusqu'à ce qu'elle s'encliquète.
2. Assurez-vous que la tondeuse est placée dans un lieu approprié et que les lames ne peuvent pas provoquer de blessures ou dommages.
3. Pour démarrer la tondeuse, appuyez sur le bouton de sécurité 2 et maintenez-le enfoncé.
4. Soulevez l'étrier de sécurité 3.

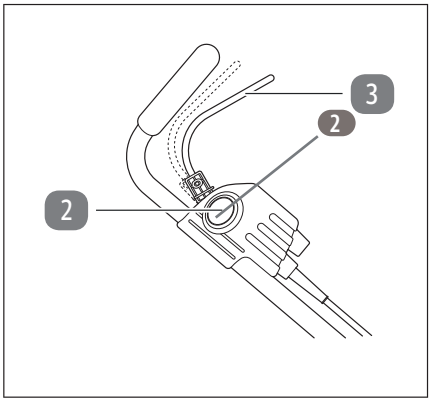

Le moteur démarre et les lames commencent à tourner.
Le moteur démarre et les lames tournent tant que l'étrier de sécurité est soulevé.
Dès que le moteur démarre, vous pouvez relâcher le bouton de sécurité.

5. Pour arrêter la tondeuse, relâchez l'étrier de sécurité qui retourne automatiquement en position normale. Le moteur s'arrête.
6. Attendez que toutes les pièces rotatives se soient complètement arrêtées.

Utiliser le bac de ramassage

1 Fixez la poignée au bac de ramassage d'herbe.
2 Placez les sangles en plastique du panier du bac à herbe sur le cadre du bac à herbe.
3. Assurez-vous que la clé de sécurité 13 est retirée.
4. Ouvrez le clapet de protection 5 sur le canal d'éjection.
5. Soulevez le clapet et placez le bac de ramassage sur le canal d'éjection. Veillez à son positionnement correct.
6. Utilisez la tondeuse comme décrit au chapitre « Démarrer/ arrêter la tondeuse ».

L'herbe tondue est maintenant recueillie dans le bac de ramassage.

Vider le bac de ramassage

L'indicateur de niveau de remplissage 6 est ouvert pendant le fonctionnement par le flux d'air qui circule dans le bac de ramassage 8 . Si l'indicateur de niveau de remplissage reste fermé pendant le fonctionnement, cela signifie que le bac de ramassage est plein et qu'il doit être vidé.

1. Interrompez la tonte et arrêtez la tondeuse.

2. Attendez que toutes les pièces rotatives se soient entièrement arrêtées et que la tondeuse ait entièrement refroidi. Assurez-vous que la clé de sécurité 13 est retirée.
3. Retirez le bac de ramassage et déversez l'herbe recueillie.

Vous pouvez également utiliser la tondeuse sans bac de ramassage. L'herbe tondue est alors directement déversée sur la pelouse par le canal d'éjection. Dans ce cas, n'ouvrez pas le clapet de protection 5 pendant le fonctionnement.

Nettoyage et maintenance

Utilisation du kit mulching

L'utilisation du mulching évite que l'herbe soit projetée vers l'arrière en bloquant le bac de réception. Cela signifie que l'herbe coupée est renvoyée sur la pelouse au fur et à mesure de la tonte.

1. Ouvrez le clapet de protection arrière 5, maintenez-le dans cette position et poussez le kit mulching 16 dans le bac d'éjection arrière. Pousser vers l'arrière et enclencher. (voir **fig. F**)
2. Poussez vers l'arrière au niveau de la partie arrière de la poignée, afin de desserrer et retirer le kit mulching.

AVERTISSEMENT !

Risques de blessures et de dommages !

Le nettoyage et la maintenance incorrects de la tondeuse et de la batterie peuvent entraîner des blessures graves et des dommages.

– Veuillez lire et observer les consignes de sécurité au début de ce mode d'emploi avant de nettoyer ou d'entretenir la tondeuse.
– Tous les travaux d'entretien ne figurant pas dans ce mode d'emploi doivent uniquement être effectués par votre revendeur. Les interventions qui ne sont pas effectuées par une entreprise spécialisée ou par du personnel non qualifié, entraînent généralement l'annulation de la garantie.

REMARQUE !

Risque de court-circuit !

Les liquides qui ont pénétré dans le boîtier peuvent entraîner un court-circuit.

– Ne pulvérisez jamais la tondeuse avec un jet d'eau ou un nettoyeur haute pression et veillez à ce qu'il n'y ait pas d'eau ou d'autres liquides dans le boîtier.

REMARQUE !

Risque de dommages !

Tout nettoyage et entretien incorrects de la tondeuse peut entraîner des dommages.

– N'utilisez pas des produits de nettoyage agressifs, brosses avec des fils métalliques ou nylon ou des objets de nettoyage à arêtes vives ou en métal comme les couteaux, spatules dures et équivalents. Ils peuvent endommager les surfaces.
– Retirez la batterie avant de nettoyer la tondeuse.
– N'utilisez pas des produits de nettoyage agressifs, brosses avec des fils métalliques ou nylon ou des objets de nettoyage à arêtes vives ou en métal comme les couteaux, spatules dures et équivalents. Ils peuvent endommager les surfaces.
– Retirez la batterie avant de nettoyer la tondeuse.
– Nettoyez minutieusement le boîtier et le canal d'éjection après chaque utilisation et laissez toutes les pièces sécher correctement. Les résidus d'herbes humides peuvent durcir ou commencer à moisir et sont alors difficiles à retirer.
– Éliminez l'ensemble des résidus d'herbes avec un balai ou une brosse.
– Nettoyez toutes les surfaces lisses avec un chiffon humide.
– Appliquez de l'huile écologique sur toutes les pièces mobiles.
– Vérifiez régulièrement le bac de ramassage s'il n'est pas usé et s'il est toujours opérationnel.
– Veillez régulièrement à ce que tous les écrous, boulons et vis soient bien serrés afin que la tondeuse fonctionne en toute sécurité.
– Remplacez les pièces usées ou endommagées.

Remplacer la lame

PRUDENCE !

Risque de blessures !

Tout entretien incorrect peut provoquer des blessures.

– Lors du réglage de la tondeuse, veillez à ne pas coincer vos doigts entre la lame en mouvement et les pièces fixes.
– Lors de la manipulation de la lame, portez toujours des gants de protection.
– Lors de l'entretien de la lame, veillez à ce qu'elle puisse également se déplacer en cas de source d'alimentation coupée.
– Remplacez la lame uniquement par une pièce de rechange d'origine (voir Chapitre « Liste des pièces de rechange »).

Les lames endommagées et usées ne doivent plus être utilisées et doivent être remplacées par des pièces de rechange d'origine du fabricant. Vérifiez régulièrement si la lame est émoussée ou endommagée. Procédez au remplacement comme suit :

1. Vérifiez que toutes les pièces mobiles se sont complètement immobilisées et que la tondeuse a refroidi.
2. Retirez la clé de sécurité 13 et la batterie.
3. Placez la tondeuse sur le côté.
4. Desserrez la vis de fixation avec un tournevis et retirez-la avec la rondelle d'appui 17 (voir **fig. G**).
5. Retirez la lame 18 .
6. Mettez en place une lame neuve sur le disque entraîneur .
7. Remettez la rondelle d'appui et la vis de fixation sur la lame et vissez-les.

– Avant toute nouvelle mise en service, veillez à ce que la lame neuve soit correctement fixée et positionnée.

Les appareils dans lesquels des batteries sont insérées ou auxquels des batteries sont jointes, de même que les batteries elles-mêmes ne doivent être expédiés que dans des cas exceptionnels et uniquement sur accord préalable du service technique, joignable au numéro de téléphone indiqué sur la carte de garantie.

Transport et stockage

AVERTISSEMENT !

Risques de blessures et de dommages !

Le transport incorrect de la tondeuse et de la batterie peut entraîner des blessures et des dommages.

- Si le transport de la tondeuse doit s'effectuer avec un véhicule à moteur, celle-ci doit être correctement positionnée et fixée.
- Pour protéger la batterie contre une décharge complète, elle doit être complètement chargée avant une longue période de stockage.
- Lorsque vous transportez ou stockez la batterie, décollez les contacts ou emballez-la dans un sac en plastique ou dans une boîte.

- Avant le transport et le stockage, assurez-vous que toutes les pièces sont sèches.
- Si nécessaire, desserrez les fermetures rapides et montez le longeron de guidage 1 et la tringlerie 10 avec précaution.
- Conservez toujours la tondeuse et la batterie dans un endroit sec.
- Protégez la tondeuse et la batterie contre les rayons du soleil.
- Stockez la tondeuse et la batterie à l'abri des enfants, dans un endroit fermé et à une température de stockage entre +5 °C et +20 °C.
- Les transports des batteries par des particuliers ne sont pas soumis aux directives sur les matières dangereuses, lorsque le chargement est correctement transporté, si ces marchandises sont conditionnées pour la vente au détail et destinées à un usage personnel ou domestique.
- L'envoi d'appareils dans lesquels des batteries sont insérées ou auxquels des batteries sont jointes, de même que l'envoi de différentes batteries ne doive être effectué que par des spécialistes d'envoi de colis, des transporteurs ou des entreprises de logistique faisant appel à du personnel qualifié.

Recherche des erreurs

Défaut	Cause possible	Solution
Le moteur ne démarre pas	La batterie est vide	Chargez la batterie (voir Chapitre « Charger la batterie »).
	La batterie est défectueuse.	Faites remplacer la batterie. Contactez l'adresse du service après-vente indiquée sur la carte de garantie
	La clé de sécurité n'est pas insérée.	Introduisez la clé de sécurité (chapitre « Démarrer/arrêter la tondeuse »)
	L'étrier de sécurité a été soulevé sans que le bouton de sécurité n'ait été enfoncé.	Maintenez le bouton de sécurité enfoncé lorsque vous soulever l'étrier de sécurité (chapitre « Démarrer/arrêter la tondeuse »).
La tondeuse fait du bruit ou vibre beaucoup.	La lame est endommagée	Remplacez la lame (voir Chapitre « Remplacer la lame »).
	La lame est desserrée.	Vérifiez la position de la lame et serrez la vis de fixation si nécessaire (voir Chapitre « Remplacer la lame »).
La puissance de tonte est réduite.	La lame est émoussée	Remplacez la lame (voir Chapitre « Remplacer la lame »).
	La batterie est défectueuse.	Faites remplacer la batterie. Contactez l'adresse du service après-vente indiquée sur la carte de garantie.
	La hauteur de coupe n'est pas adaptée pour la hauteur de la pelouse.	Réglez une hauteur de coupe appropriée (voir Chapitre « Régler la hauteur de coupe »).
L'herbe tondue n'est pas correctement recueillie.	Le bac est obstrué.	Retirez le bac de ramassage et déversez-le (voir Chapitre « Vider le bac de ramassage »).
	Le canal d'éjection est obstrué	Nettoyez le canal d'éjection avec une brosse à poils longs ou un objet similaire approprié.
	L'herbe est trop humide.	Tondez uniquement de l'herbe sèche.

Caractéristiques techniques

Tondeuse sur batterie

Modèle	FN-ARM 4040
Art.-Nr.	6867
Régime nominal	3500 min^{-1}
Largeur de coupe	400 mm
Réglage de la hauteur	25–75 mm / 6 Positions
Volume de sac	45 L
Poids	13,3 kg
Tension.	40 V⎓ (Courant continu)
Indice de protection	IPX1
Niveau de puissance acoustique mesuré LWA (2000/14/EG)	89,06 dB (A); K=0,79 dB(A)
Niveau de puissance acoustique garanti LWA (2000/14/CE)	96 dB (A)
Niveau de pression sonore LpA (EN 60335-2-77)	77,6 dB (A); K=3,0 dB(A)
Vibrations a_h (EN 60335-2-77)	2,8 m/s^2; K=1,5 m/s^2
Classe de protection	III

Batteries utilisables

Modèle	AEB 2040-2.5I, AEB 2040-2.5N, XYZ562
Type de batterie	Li-Ion
Tension max.	40 V
Capacité	2 500 mAh
Durée de charge	env. 95 min.

Chargeur

Modèle	AEC 20-4.0Ia, AEC 20-4.0Na, XYZ563
Puissance d'entrée nominale.	220-240 V~/50 Hz/96 W
Puissance de sortie nominale	21 V / 4,0 A
Classe de protection	II

Avertissement: La valeur affichée des émissions vibratoires a été mesurée par la procédure du test normalisé . La valeur d'émission de vibrations réelle peut différer de la valeur indiquée selon le type d'utilisation.
Le niveau de vibrations peut être utilisé pour la comparaison des outils électriques. Il permet également une estimation provisoire des vibrations.
Pour une estimation exacte des vibrations, les périodes pendant lesquelles la machine est arrêtée ou fonctionne mais n'est pas réellement utilisée, doivent également être considérées. Ceci peut fortement réduire les vibrations sur l'ensemble de la période de travail.
Prenez des mesures de sécurité supplémentaires pour la protection de l'utilisateur contre les effets des vibrations, par exemple : Entretien de l'outil électrique et des outils utilisés, maintien au chaud des mains, organisation des opérations.

Pièces de rechange

Si vous avez besoin d'accessoires ou de pièces de rechange, veuillez vous adresser à notre service après-vente. Lors de tous travaux avec cette machine, n´utilisez aucune pièce supplémentaire hormis celles qui sont recommandées par notre entreprise. Dans le cas contraire, l'utilisateur ou des personnes se trouvant à proximité pourraient subir de graves blessures et la machine pourrait être endommagée.

Lors de la commande de pièces de rechange, les informations suivantes doivent être fournies:

- Type de machine
- Référence de la machine
- Lame Art.-N°.: 77010599

La tondeuse à gazon peut être utilisée avec le bloc batterie 20/40 V de la marque Activ Energy.
Utilisez uniquement la batterie indiquée au chapitre « Caractéristiques techniques » pour la tondeuse à gazon. N'utilisez pas la tondeuse à gazon avec des batteries d'autres fabricants.

Service de réparation

Les réparations qui concernent les outils électriques doivent uniquement être réalisées par un électricien professionnel.
En cas d'expédition de la machine à des fins de réparation, veuillez décrire les défauts constatés.

IKRA mogatec tools for home and garden
Fon +49 6071-3003-0
Fax +49 6071-3003-30
Mail info@ikra.de
Web www.ikramogatec.com

Déclaration de conformité CE

Nous, Mogatec Moderne Gartentechnik GmbH, Im Grund14, D-09430 Drebach, Allemagne déclarons en toute responsabilité, que le produit

Tondeuse sur batterie

FN-ARM 4040 Ferrex

40 V DC / Largeur de coupe 400 mm

auquel se rapporte la présente déclaration, est conforme aux exigences de sécurité et de santé en vigueur de la directive européenne **2006/42/EG (directive Machines), 2000/14/EG+2005/88/EG (directive Bruits), 2014/30/EU (directive CEM), 2011/65/EU (directive RoHS)** modifications incluses.
Pour une application correcte des exigences de sécurité et de santé indiquées dans les directives européennes, les normes et/ou spécifications techniques suivantes ont été appliquées:

EN 60335-1: 2012+A11+A13+A1+A14+A2; EN 60335-2-77:2010; EN 55014-1:2017; EN 55014-2: 2015; EN 50581:2012; AfPS GS 2019:01 PAK

Seul le fabricant est responsable de la présentation de la déclaration de conformité

L'objet décrit ci-dessus de la déclaration est conforme à la directive 2011/65/UE du Parlement européen et du Conseil du 8 juin 2011 concernant la limitation de l'utilisation de certaines substances dans les appareils électriques et électroniques.

Niveau de puissance acoustique mesuré : 89,06* dB(A)
Niveau de puissance acoustique garanti : 96* dB(A)

Méthode d'évaluation de la conformité selon l'Annexe VI/ Directive 2000/14/CE

*Organisme de contrôle : TÜV Rheinland LGA Products GmbH (Notified Body number: NB 0197)
Tillystraße 2, 90431, Nürnberg, Germany

L'année de fabrication est indiquée sur la plaque de l'appareil et est également repérable sur le numéro de série consécutif.

Drebach, 23.12.2020

Matthias Fiedler, Senior Product Manager MOGATEC Moderne Gartentechnik GmbH

Conservation des documents techniques :
MOGATEC Moderne Gartentechnik GmbH,
Matthias Fiedler,
Im Grund 14,
09430 Drebach, Allemagne

Élimination

Éliminer l'emballage

Éliminez l'emballage en effectuant un tri. Mettez le papier cartonné et le carton avec le vieux papier, les films avec les matières recyclables

Éliminer la tondeuse

(Applicable dans l'Union européenne et d'autres pays européens avec des systèmes de collecte séparée des matières recyclables)

Ne pas jeter les appareils usagés avec les ordures ménagères !

Si la tondeuse à gazon est hors d'usage, chaque utilisateur est légalement tenu de trier les appareils usagés séparément des ordures ménagères et de la retourner auprès d'un centre de collecte de sa commune/de son quartier par ex. Ceci permet de garantir que les appareils usagés sont recyclés correctement et que les effets négatifs pour l'environnement sont évités. Les appareils électroniques doivent ainsi être identifiés avec le présent symbole.
Les piles et les batteries ne doivent pas être jetées avec les ordures ménagères. En tant que consommateur, vous êtes tenus par la loi de rapporter les piles et les batteries usagés. À la fin du cycle de vie de votre appareil, les piles et les batteries doivent être retirées et éliminées séparément. Vous pouvez déposer vos piles et batteries usagées aux centres de collecte de votre commune ou auprès de votre revendeur ou point de vente.

Inhaltsverzeichnis

Bilder
Lieferumfang/Geräteteile 60
Allgemeines 61
Zeichenerklärung 61
Sicherheit 63
Bestimmungsgemäßer Gebrauch 63
Restrisiken 64
Sicherheitshinweise 64
Erstinbetriebnahme 71
Rasenmäher und Lieferumfang prüfen 71
Rasenmäher zusammensetzen 72
Akku einsetzen/entnehmen 73
Bedienung 73
Schnitthöhe einstellen 74
Rasenmäher ein-/ausschalten 74
Grasfangbox benutzen 75
Reinigung und Wartung 76
Schneidmesser austauschen 78
Transport und Aufbewahrung 79
Fehlersuche 80
Technische Daten 81
Ersatzteilliste 82
Konformitätserklärung 83
Entsorgung 84
Verpackung entsorgen 84
Rasenmäher entsorgen 84

Lieferumfang/Geräteteile

1. Führungsholm
2. Sicherungstaster
3. Sicherungsbügel
4. Schnitthöheneinstellung
5. Schutzklappe
6. Füllstandsanzeige
7. Deckel (Grasfangbox)
8. Grasfangbox
9. Schutzabdeckung
10. Führungsholm-Gestänge
11. Schnellverschluss-Hebel, 4×
12. Kabelklemme, 2×
13. Sicherheitsschlüssel
14. Kabel
15. Unterlegscheibe (Schnellverschluss), 4×
16. Mulchkit
17. Befestigungsschraube (Schneidmesser)
18. Schneidmesser
19. Bolzen, 2x
20. Entriegelung für Akku

Allgemeines

Bedienungsanleitung lesen und aufbewahren

Diese Bedienungsanleitung gehört zu diesem Akku Rasenmäher FN-ARM 4040 (im Folgenden nur „Rasenmäher“ genannt). Sie enthält wichtige Informationen zur Inbetriebnahme und Handhabung. Lesen Sie die Bedienungsanleitung, insbesondere die Sicherheitshinweise, sorgfältig durch, bevor Sie den Rasenmäher einsetzen. Die Nichtbeachtung dieser Bedienungsanleitung kann zu schweren Verletzungen oder zu Schäden am Rasenmäher führen.

Die Bedienungsanleitung basiert auf den in der Europäischen Union gültigen Normen und Regeln. Beachten Sie im Ausland auch landesspezifische Richtlinien und Gesetze.

Bewahren Sie die Bedienungsanleitung für die weitere Nutzung auf. Wenn Sie den Rasenmäher an Dritte weitergeben, geben Sie unbedingt diese Bedienungsanleitung mit.

Zeichenerklärung

Die folgenden Symbole und Signalwörter werden in dieser Bedienungsanleitung, auf dem Rasenmäher oder auf der Verpackung verwendet.

Dieses Signalsymbol/-wort bezeichnet eine Gefährdung mit einem mittleren Risikograd, die, wenn sie nicht vermieden wird, den Tod oder eine schwere Verletzung zur Folge haben kann.

Dieses Signalsymbol/-wort bezeichnet eine Gefährdung mit einem niedrigen Risikograd, die, wenn sie nicht vermieden wird, eine geringfügige oder mäßige Verletzung zur Folge haben kann.

HINWEIS!

Dieses Signalwort warnt vor möglichen Sachschäden.

Dieses Symbol gibt Ihnen nützliche Zusatzinformationen zum Zusammenbau oder zum Betrieb.

Allgemeines Warnsymbol!

Lesen Sie die Bedienungsanleitung vor der Bedienung.

Konformitätserklärung (siehe Kapitel „Konformitätserklärung“): Mit diesem Symbol gekennzeichnete Produkte erfüllen alle anzuwendenden Gemeinschaftsvorschriften des Europäischen Wirtschaftsraums.

Warnung! Scharfes Messer! Halten Sie während des Betriebs ausreichend Abstand zum Schneidmesser.

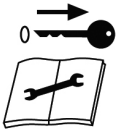

Schalten Sie vor allen Einstellungs- und Wartungsarbeiten den Rasenmäher aus und ziehen Sie den Sicherheitsschlüssel.

Vorsicht! Scharfe Schneidmesser. Die Schneidmesser drehen sich weiter, nachdem der Motor abgeschaltet wurde. Warten Sie, bis alle rotierenden Teile zum Stillstand gekommen sind.

Auswurf von Schnittgut. Nicht ohne Schutzklappe mähen.

Achtung: Umstehende Personen fernhalten (Mindestabstand: 5 Meter).

Maximale Schallleistung des Rasenmähers im Betrieb.

Setzen Sie den Rasenmäher nicht Regen und anderen Witterungseinflüssen aus und benutzen Sie ihn nicht in nasser oder feuchter Umgebung.

Altgeräte dürfen nicht in den Hausmüll! Sollte der Rasenmäher einmal nicht mehr benutzt werden können, so ist jeder Verbraucher gesetzlich verpflichtet, Altgeräte getrennt vom Hausmüll, z. B. bei einer Sammelstelle seiner Gemeinde/seines Stadtteils, abzugeben.

Sicherheit

Bestimmungsgemäßer Gebrauch

Der Rasenmäher ist ausschließlich zum Schneiden von kleinen bis mittleren Rasenflächen im privaten Haus- und Hobbygarten konzipiert. Er ist ausschließlich für den Privatgebrauch bestimmt und nicht für den gewerblichen Bereich geeignet. Der Rasenmäher darf nicht eingesetzt werden:

- zum Trimmen von Büschen, Hecken und Sträuchern,
- zum Schneiden und Zerkleinern von Rankgewächsen oder Rasen auf Dachpflanzungen oder in Balkonkästen,
- als Häcksler zum Zerkleinern von Baum- und Heckenabschnitten,
- zum Einebnen von Bodenunebenheiten.

Verwenden Sie den Rasenmäher nur wie in dieser Bedienungsanleitung beschrieben. Jede andere Verwendung gilt als nicht bestimmungsgemäß und kann zu Sachschäden oder sogar zu Personenschäden führen. Der Rasenmäher ist kein Kinderspielzeug.

Der Hersteller oder Händler übernimmt keine Haftung für Schäden, die durch nicht bestimmungsgemäßen oder falschen Gebrauch entstanden sind.

Restrisiken

Trotz bestimmungsgemäßer Verwendung können nicht offensichtliche Restrisiken nicht völlig ausgeschlossen werden. Aus der Art und Konstruktion des Rasenmähers können die folgenden potentiellen Gefährdungen abgeleitet werden:

- Schnittverletzungen durch nicht abgedeckte Schneidmesser,
- Verletzungen durch herausgeschleuderte Steine oder Erde,
- Sicherheitsbeeinträchtigungen durch mangelhafte Sichtverhältnisse oder Beleuchtung,
- Gesundheitsschäden, die aus Schwingungsemission resultieren, falls das Gerät über einen längeren Zeitraum verwendet wird oder nicht ordnungsgemäß geführt und gewartet wird.

Sicherheitshinweise

WARNUNG!

Verletzungsgefahr!

Unsachgemäßer Gebrauch des Rasenmähers kann zu Verletzungen führen. Die rotierenden Schneidmesser können schwere Schnittverletzungen verursachen und sogar Körperteile abtrennen. Ebenso besteht Verletzungsgefahr durch Gegenstände, die vom Rasenmäher erfasst und herumgeschleudert werden, sowie durch falsche Handhabung des Akkus.

– Wichtig! Lesen Sie die Gebrauchsanweisung sorgfältig. Machen Sie sich mit den Stellteilen und dem richtigen Gebrauch der Maschine vertraut. Gebrauchsanweisung zum Nachlesen aufbewahren.
– Starten Sie den Motor erst dann, wenn Ihre Füße in sicherem Abstand von den Schneidmessern sind.
– Führen Sie niemals Hände oder Füße an oder unter rotierende Teile.

- Halten Sie sich immer vom Grasauswurf fern und fassen Sie niemals unter das Gehäuse. Greifen Sie niemals in den Grasauswurf, auch wenn dort noch Schnittgut liegt.
- Achten Sie beim Einstellen des Rasenmähers darauf, dass Sie nicht die Finger zwischen sich bewegenden Schneidmessern und feststehenden Teilen einklemmen.
- Nehmen Sie die Grasfangbox nicht ab, wenn der Rasenmäher in Betrieb ist.
- Tragen Sie feste Schuhe und lange Hosen, während Sie den Rasenmäher benutzen. Verwenden Sie den Rasenmäher nie barfuß oder in leichten Sandalen.
- Tragen Sie während der Benutzung Schutzhandschuhe.
- Tragen Sie keine lose Kleidung oder Kleidung mit hängenden Schnüren oder Gürteln.
- Mähen Sie nur bei Tageslicht oder bei guter künstlicher Beleuchtung.
- Öffnen Sie bei Betrieb nicht die Schutzklappe, wenn Sie ohne Grasfangbox arbeiten.
- Vermeiden Sie das Arbeiten auf nassem Rasen, da Sie ausrutschen können.
- Beim Starten oder Anlassen des Motors darf der Rasenmäher nicht gekippt werden, es sei denn, er muss bei dem Vorgang angehoben werden. In diesem Fall kippen Sie ihn nur so weit, wie es unbedingt erforderlich ist, und heben Sie nur die vom Benutzer abgewandte Seite hoch.
- Starten Sie den Rasenmäher nicht, wenn Sie vor dem Grasauswurf stehen.
- Führen Sie den Rasenmäher nur im Schritttempo. Laufen Sie nicht beim Mähen.
- Seien Sie äußerst vorsichtig, wenn Sie wenden und den Rasenmäher zu sich heranziehen.
- Sorgen Sie dafür, dass alle Muttern, Bolzen und Schrauben stets fest angezogen sind und der Rasenmäher in einem siche-

ren Arbeitszustand ist.

- Bevor Sie Änderungen vornehmen, schalten Sie den Rasenmäher immer aus, warten Sie, bis alle Teile vollständig zum Stillstand gekommen und abgekühlt sind, und ziehen Sie den Sicherheitsschlüssel.
- Prüfen Sie regelmäßig die Grasfangbox auf Verschleiß oder Verlust der Funktionsfähigkeit.
- Achten Sie auf einen sicheren Stand des Rasenmähers, besonders an Hängen. Mähen Sie nicht an übermäßig steilen Hängen. Seien Sie besonders vorsichtig, wenn Sie an Hängen die Fahrtrichtung wechseln.
- Mähen Sie quer zum Hang, niemals auf- oder abwärts.
- Überprüfen Sie sorgfältig das Gelände, auf dem Sie den Rasenmäher einsetzen möchten, und entfernen Sie alle Gegenstände, die erfasst und weggeschleudert werden können (z. B. Äste, Steine, herabgefallenes Obst und sonstige Fremdkörper, auch Maulwurfshügel).
- Heben oder tragen Sie niemals den Rasenmäher, wenn der Motor läuft. Schalten Sie den Rasenmäher immer ab, wenn Sie ihn tragen, kippen oder außerhalb von Rasenflächen bewegen. Warten Sie, bis alle rotierenden Teile zum Stillstand gekommen und vollständig abgekühlt sind.
- Benutzen Sie den Rasenmäher nicht, wenn er beschädigt ist oder die Sicherheitseinrichtungen defekt sind. Lassen Sie beschädigte oder defekte Teile ausschließlich durch Original- Zubehör austauschen.
- Benutzen Sie niemals den Rasenmäher mit beschädigten Schutzeinrichtungen oder Schutzgittern oder ohne angebaute Schutzeinrichtungen, z. B. Prallbleche und/oder Grasfangeinrichtungen.
- Lassen Sie abgenutzte oder beschädigte Hinweisschilder ersetzen.
- Stellen Sie sicher, dass andere Benutzer ordnungsgemäß

eingewiesen wurden und die Bedienungsanleitung aufmerksam gelesen und verstanden haben.
– Pflegen und reinigen Sie den Rasenmäher regelmäßig.
– Seien Sie besonders vorsichtig, wenn Sie den Rasenmäher umkehren oder ihn zu sich heranziehen.
– Starten oder betätigen Sie den Anlassschalter mit Vorsicht, entsprechend den Herstelleranweisungen. Achten Sie auf ausreichenden Abstand der Füße zu dem (den) Schneidmesser(n).
– Lassen Sie den Motor abkühlen, bevor Sie die Maschine abstellen.
– Achten Sie beim Warten der Schneidmesser darauf, dass selbst dann, wenn die Spannungsquelle abgeschaltet ist, die Schneidmesser bewegt werden können.

WARNUNG!

Stromschlaggefahr durch unsachgemäßen Umgang mit dem Rasenmäher!

Fehlerhafte Elektroinstallation oder zu hohe Netzspannung können zu elektrischem Stromschlag führen.

– Öffnen Sie den Rasenmäher nicht, sondern überlassen Sie die Reparatur Fachkräften. Wenden Sie sich dazu an eine Fachwerkstatt. Bei eigenständig durchgeführten Reparaturen, unsachgemäßem Anschluss oder falscher Bedienung sind Haftungs- und Garantieansprüche ausgeschlossen.
– Bei Reparaturen dürfen nur Teile verwendet werden, die den ursprünglichen Gerätedaten entsprechen. Im Rasenmäher befinden sich elektrische und mechanische Teile, die zum Schutz gegen Gefahrenquellen unerlässlich sind.
– Tauchen Sie den Rasenmäher nicht in Wasser oder andere Flüssigkeiten.
– Halten Sie den Rasenmäher von offenem Feuer und heißen Flächen fern.

– Greifen Sie niemals nach einem Elektrogerät, wenn es ins Wasser gefallen ist.
– Achten Sie darauf, dass in den Einschubschacht für den Akku keine Metallteile gelangen.
– Sorgen Sie dafür, dass Kinder keine Gegenstände in den Rasenmäher hineinstecken.

WARNUNG!

Gefahren für Kinder und Personen mit verringerten physischen, sensorischen oder mentalen Fähigkeiten (beispielsweise teilweise Behinderte, ältere Personen mit Einschränkung ihrer physischen und mentalen Fähigkeiten) oder Mangel an Erfahrung und Wissen (beispielsweise ältere Kinder).

– Erwachsene (Personen, die das 18. Lebensjahr vollendet haben) dürfen das Gerät verwenden, sobald diese die Bedienungsanleitung gelesen und verstanden haben.
– Ausnahme: Jugendliche (Personen, die das 14. Lebensjahr vollendet, oder das Mindestalter gemäß anderen örtlichen Bestimmungen erreicht, haben) dürfen das Gerät im Rahmen einer Berufsausbildung, unter Aufsicht eines Ausbilders, verwenden, sobald diese die Bedienungsanleitung gelesen und verstanden haben.
– Kinder (Personen, die das 14. Lebensjahr nicht vollendet, oder das Mindestalter gemäß anderen örtlichen Bestimmungen noch nicht erreicht, haben) dürfen das Gerät nicht verwenden.
– Der Rasenmäher darf nicht von Personen mit verminderten physischen, sensorischen oder geistigen Fähigkeiten oder Personen mit unzureichendem Wissen oder Erfahrung benutzt werden, es sei denn:
  • sie werden von einer für sie verantwortlichen Person beaufsichtigt oder angeleitet,

- sie wurden bezüglich des sicheren Gebrauchs des Rasenmähers unterwiesen und haben die daraus resultierenden Gefahren verstanden.

– Kinder dürfen nicht mit dem Rasenmäher spielen.
– Reinigung und Wartung dürfen nicht von Kindern durchgeführt werden.
– Mähen Sie niemals, während andere Personen – besonders Kinder oder Tiere in der Nähe sind. Der Mindestabstand beträgt 5 Meter.
– Lassen Sie den Rasenmäher während des Betriebs nicht unbeaufsichtigt.
– Denken Sie daran, dass der Maschinenführer oder der Benutzer für Unfälle mit anderen Personen oder deren Eigentum verantwortlich ist.
– Lassen Sie Kinder nicht mit der Verpackungsfolie spielen. Kinder können sich beim Spielen darin verfangen und ersticken.

HINWEIS!

Beschädigungsgefahr!

Unsachgemäßer Umgang mit dem Rasenmäher kann zu Beschädigungen führen.

– Es ist strengstens untersagt, die am Rasenmäher befindlichen Schutzeinrichtungen zu demontieren und abzuändern oder fremde Schutzeinrichtungen anzubringen.
– Stellen Sie vor der Verwendung sicher, dass Schneidmesser, Messerschrauben und Mäheinheit nicht stumpf, abgenutzt oder beschädigt sind. Abgenutzte oder beschädigte Schneidmesser und Befestigungsbolzen dürfen zur Vermeidung einer Unwucht nur satzweise ausgetauscht werden.
– Benutzen Sie den Rasenmäher weder zum Trimmen von Sträuchern und Hecken noch als Häcksler zum Zerkleinern

von Baum- und Strauchschnitt oder zum Beseitigen von Bodenunebenheiten.

– Überprüfen Sie sorgfältig das Gelände, auf dem Sie den Rasenmäher einsetzen möchten, und entfernen Sie alle Gegenstände, die den Rasenmäher, insbesondere Schneidwerk- zeuge, Befestigungsteile oder die gesamte Schneideinheit, beschädigen können.
– Achten Sie bei unebenem Gelände darauf, dass die Schneidmesser keinen Bodenkontakt bekommen.
– Schalten Sie den Rasenmäher sofort ab, nachdem Sie Ihre Arbeit beendet haben.
– Halten Sie das Schneidmesser an, wenn der Rasenmäher zum Transport über andere Flächen als Gras angekippt werden muss und wenn er von und zu der zu mähenden Fläche bewegt wird.
– Stoppen Sie den Rasenmäher, ziehen Sie den Sicherheitsschlüssel ab und vergewissern Sie sich, dass alle sich bewegenden Teile zum vollständigen Stillstand gekommen und abgekühlt sind:
  • wann immer Sie den Rasenmäher nicht bedienen,
  • um ein blockiertes Schneidmesser frei zu machen,
  • um Verstopfungen im Auswurfkanal zu beseitigen,
  • um die Schnitthöhe einzustellen,
  • um die Grasfangbox zu entleeren,
  • wenn ein Fremdkörper getroffen wurde. Suchen Sie nach Beschädigungen am Rasenmäher und führen Sie die erforderlichen Reparaturen durch, bevor Sie erneut starten und mit dem Rasenmäher arbeiten.
  • um den Rasenmäher anzuheben oder wegzutragen,
  • um den Rasenmäher zu kippen oder zu transportieren (z. B. von/zum Rasen oder über Wege),
  • bevor Sie den Rasenmäher überprüfen, reinigen oder andere

Arbeiten durchführen.

– Falls der Rasenmäher anfängt, ungewöhnlich stark zu vibrieren, ist eine sofortige Überprüfung erforderlich. Stoppen Sie den Rasenmäher sofort und ziehen Sie den Sicherheitsschlüssel ab. Sorgen Sie dafür, dass alle Muttern, Bolzen und Schrauben fest angezogen sind und suchen Sie nach Beschädigungen. Führen Sie die erforderlichen Reparaturen beschädigter Teile durch.
– Überprüfen Sie den Rasenmäher auf Schäden, wenn er in Kontakt mit einem Fremdkörper gekommen ist.
– Lassen Sie Schäden immer reparieren, bevor Sie den Rasenmäher wieder in Betrieb nehmen.
– Arretieren Sie niemals den Sicherungsbügel und den Sicherheitsschalter.
– Falls über den Anschluss und die Bedienung des Rasenmähers Zweifel entstehen sollten, wenden Sie sich an den Kundendienst.
– Im Falle eines Unfalles oder des Ausfalles der Maschine stoppen Sie den Rasenmäher und ziehen Sie den Sicherheitsschlüssel ab und rufen ggf.nach Hilfe. Der Rasenmäher darf erst wieder in Betrieb genommen werden, nachdem seine einwandfreie Funktion wieder hergestellt bzw. bestätigt wurde.

Erstinbetriebnahme

Rasenmäher und Lieferumfang prüfen

HINWEIS!

Beschädigungsgefahr!

Wenn Sie die Verpackung unvorsichtig öffnen, kann der Rasenmäher beschädigt werden.

– Verwenden Sie beim Öffnen keine spitzen Gegenstände.

1. Nehmen Sie den Rasenmäher aus der Verpackung.
2. Prüfen Sie, ob die Lieferung vollständig ist (siehe **Abb. A** - **G**).
3. Kontrollieren Sie, ob der Rasenmäher oder die Einzelteile Schäden aufweisen. Ist dies der Fall, benutzen Sie den Rasenmäher nicht. Wenden Sie sich über die auf der Garantiekarte angegebene Serviceadresse an den Hersteller.

Rasenmäher zusammensetzen

WARNUNG!

Verletzungs- und Beschädigungsgefahr!

Unsachgemäße Handhabung des Rasenmähers kann zu Verletzungen und Beschädigungen führen.

– Lesen und beachten Sie die Sicherheitshinweise am Anfang dieser Bedienungsanleitung, bevor Sie den Rasenmäher zusammensetzen.

1. Klappen Sie die Schutzabdeckung 9 auf und ziehen Sie den Sicherheitsschlüssel 13 heraus (siehe **Abb. B**).

Um den Sicherheitsschlüssel herausziehen zu können, müssen Sie ihn leicht zusammendrücken.

2. Schließen Sie die Schutzabdeckung wieder.
3. Stecken Sie die Unterlegscheiben 15 und Schnellverschluss-Hebel 11 von außen durch die Bohrungen des Führungsholm-Gestänges 10 und klappen Sie das Führungsholm- Gestänge nach oben. (siehe **Abb. C**)
4. Legen Sie den Führungsholm so an das Führungsholm-Gestänge, dass die Bohrungen auf der entsprechenden Höhe deckungsgleich übereinander liegen (siehe **Abb. D**).
5. Stecken Sie die Unterlegscheiben 15 auf die Gewinde der Schnellverschluss-Hebel 11 .
6. Stecken Sie die Schnellverschluss-Hebel von außen durch die Bohrungen von Führungsholm und Führungsholm-Gestänge (siehe **Abb. D**).
7. Stecken Sie die Bolzen 19 von innen auf die Gewinde der Schnellverschluss-Hebel und drehen Sie die Schnellverschluss-Hebel so weit hinein, dass sie sich durch Zuklappen fixieren lassen.

8. Nehmen Sie die Kabelklemmen 12 vom Führungsholm-Gestänge.
9. Legen Sie das Kabel 14 am Führungsholm-Gestänge an und setzen Sie die Kabelklemmen wieder so auf, dass das Kabel in der Aussparung liegt.
10. Stellen Sie das Führungsholm-Gestänge in einen gewünschten Winkel und fixieren Sie es, indem Sie die Schnellverschluss-Hebel wieder festdrehen.

Führungsholm zusammenklappen

Wenn Sie den Rasenmäher transportieren oder lagern möchten, können Sie den Führungsholm zusammenklappen, um Platz zu sparen.

1. Klappen Sie die Schnellverschluss-Hebel 11 nach oben.
2. Drehen Sie die Schnellverschluss-Hebel heraus, sodass ein Spielraum zwischen Führungsholm 1 und Führungsholm-Gestänge 10 entsteht.
3. Klappen Sie den Führungsholm nach oben um.
4. Drehen Sie die Schnellverschluss-Hebel wieder hinein und klappen Sie sie nach unten, um den Führungsholm zu fixieren.

Akku einsetzen/entnehmen

1. Öffnen Sie das Akkufach, indem Sie die Schutzabdeckung 9 nach oben klappen (siehe **Abb. E**).
2. Setzen Sie den Akku ein, indem Sie ihn mit den Kontakten nach unten auf der Schiene in den Einschubschacht führen, bis er einrastet.
3. Klappen Sie die Schutzabdeckung wieder zu.

Um den Akku wieder herausnehmen zu können, müssen Sie die Entriegelung 20 drücken.

Bedienung

WARNUNG!

Verletzungs- und Beschädigungsgefahr!

Unsachgemäße Handhabung des Rasenmähers kann zu schweren Verletzungen und Beschädigungen führen.

– Lesen und beachten Sie die Sicherheitshinweise am Anfang dieser Bedienungsanleitung, bevor Sie den Rasenmäher in Betrieb nehmen.

Schnitthöhe einstellen

1. Stellen Sie sicher, dass der Sicherheitsschlüssel 13 abgezogen ist.
2. Drücken Sie die Schnitthöheneinstellung 4 zum Gehäuse und stellen Sie sie auf die gewünschte Position.

   Heben Sie dazu den Rasenmäher gegebenenfalls leicht an.

   Position 1 ist für besonders kurzes Gras (25 mm), Position 6 für hohes Gras (75 mm).

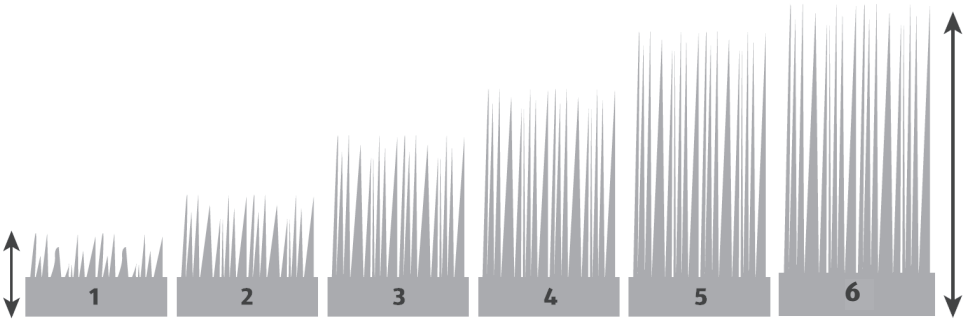

3. Drücken Sie die Schnitthöheneinstellung nach außen, damit sie auf der gewünschten Position einrastet.

Rasenmäher ein-/ausschalten

WARNUNG!

Verletzungs- und Beschädigungsgefahr!

Unsachgemäßes Starten des Rasenmähers kann zu schweren Verletzungen und Beschädigungen führen.

– Starten und betätigen Sie die Anlassvorrichtung mit Vorsicht, entsprechend den Herstelleranweisungen.

1. Stecken Sie den Sicherheitsschlüssel 13 in die vorgesehene Öffnung, bis er einrastet.
2. Stellen Sie sicher, dass der Rasenmäher an einem geeigneten Ort steht und die Schneidmesser keine Verletzungen oder Beschädigungen verursachen können.
3. Um den Rasenmäher einzuschalten, drücken Sie den Sicherungstaster 2 und halten Sie ihn gedrückt.
4. Heben Sie den Sicherungsbügel 3 an.

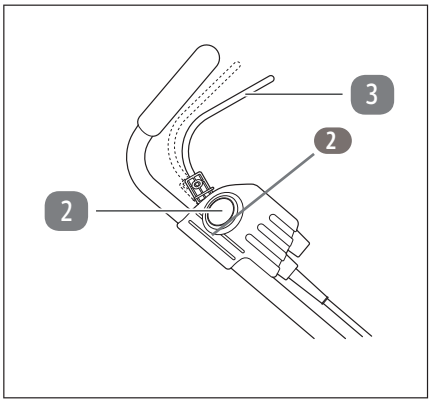

Der Motor läuft an, und die Schneidmesser beginnen zu rotieren.

Der Motor läuft und die Schneidmesser rotieren, solange der Sicherungsbügel angehoben ist.

Sobald der Motor läuft, können Sie den Sicherungstaster loslassen.

5. Um den Rasenmäher wieder auszuschalten, lassen Sie den Sicherungsbügel wieder los, damit er sich in seine normale Position senkt.

   Der Motor stoppt.

6. Warten Sie, bis alle rotierenden Teile vollständig zum Stillstand gekommen sind.

Grasfangbox benutzen

1. Befestigen Sie den Griff auf der Grasfangbox.
2. Stülpen Sie die Kunststofflaschen des Grasfangkorbs über das Grasfangkorb-Gestänge.
3. Stellen Sie sicher, dass der Sicherheitsschlüssel 13 abgezogen ist.
4. Öffnen Sie die Schutzklappe 5 über dem Grasauswurf.
5. Heben Sie die Klappe und setzen Sie die Grasfangbox 8 auf den Grasauswurf. Achten Sie dabei auf einen festen Sitz.
6. Schalten Sie den Rasenmäher ein wie im Kapitel „Rasenmäher ein-/ausschalten“ beschrieben.

Das gemähte Gras wird nun in der Grasfangbox gesammelt.

Grasfangbox entleeren

Die Füllstandsanzeige 6 wird bei Betrieb durch den Luftstrom in die Grasfangbox 8 geöffnet. Wenn die Füllstandsanzeige bei Betrieb geschlossen bleibt, bedeutet das, dass die Grasfangbox voll ist und geleert werden muss.

1. Beenden Sie den Mähvorgang und schalten Sie den Rasenmäher aus.
2. Warten Sie, bis alle rotierenden Teile vollständig zum Stillstand gekommen und der Rasenmäher komplett abgekühlt ist.

   Stellen Sie sicher, dass der Sicherheitsschlüssel 13 abgezogen ist.
3. Nehmen Sie die Grasfangbox ab und schütten Sie das gesammelte Gras aus.

Sie können den Rasenmäher auch ohne die Grasfangbox benutzen. Das gemähte Gras wird dann direkt durch den Grasauswurf wieder auf den Rasen gestreut. Öffnen Sie in diesem Fall bei Betrieb nicht die Schutzklappe 5 .

Mulchkit benutzen

Der Mulcheinsatz verhindert durch Blockieren des Auffangschachts, dass das Gras nach hinten ausgeworfen wird. Dies hat zur Folge, dass das geschnittene Gras während des Mähens wieder auf dem Rasen verteilt wird.

1. Öffnen Sie die hintere Schutzklappe 5, halten Sie sie in dieser Position und schieben Sie den Mulchkit 16 in den hinteren Auswurfschacht. Nach unten drücken und einrasten. (siehe **Abb. F**)
2. Drücken Sie am unteren Teil des Griffs nach innen, um den Mulchkit zu lösen und zu entfernen.

Reinigung und Wartung

WARNUNG!

Verletzungs- und Beschädigungsgefahr!

Unsachgemäße Reinigung und Wartung von Rasenmäher und Akku können zu schweren Verletzungen und Beschädigungen führen.

– Lesen und beachten Sie die Sicherheitshinweise am Anfang dieser Bedienungsanleitung, bevor Sie Rasenmäher oder Akku reinigen oder warten.
– Alle in dieser Bedienungsanleitung nicht enthaltenen Wartungseingriffe dürfen ausschließlich von Ihrem Händler vorgenommen werden. Eingriffe, die nicht von einer Fachstelle oder von unqualifiziertem Personal ausgeführt werden, haben grundsätzlich den Verfall der Garantie zur Folge.

HINWEIS!

Kurzschlussgefahr!

In das Gehäuse eingedrungene Flüssigkeiten können einen Kurzschluss verursachen.

– Spritzen Sie den Rasenmäher nicht mit einem Wasserstrahl oder einem Hochdruckreiniger ab und achten Sie darauf, dass kein Wasser oder andere Flüssigkeiten in das Gehäuse gelangen.

HINWEIS!

Beschädigungsgefahr!

Unsachgemäße Reinigung und Wartung kann zu Beschädigungen führen.

– Verwenden Sie keine aggressiven Reinigungsmittel, Bürsten mit Metall- oder Nylonborsten sowie keine scharfen oder metallischen Reinigungsgegenstände wie Messer, harte Spachtel und dergleichen. Sie können die Oberflächen beschädigen.
– Nehmen Sie den Akku heraus, bevor Sie den Rasenmäher reinigen.
– Reinigen Sie Gehäuse und Grasauswurf sofort nach jedem Einsatz gründlich und lassen Sie alle Teile richtig trocknen. Feuchte Grasreste können sich sonst verhärten oder beginnen zu schimmeln und sind dann nur noch schwer zu entfernen.
– Entfernen Sie sämtliche Grasreste mit einem Handfeger oder einer Bürste.
– Reinigen Sie alle glatten Flächen mit einem feuchten Tuch.
– Behandeln Sie alle beweglichen Teile mit umweltfreundlichem Öl.
– Überprüfen Sie die Grasfangbox regelmäßig auf Verschleiß oder Verlust der Funktionsfähigkeit.
– Sorgen Sie regelmäßig dafür, dass alle Muttern, Bolzen und Schrauben fest angezogen sind und der Rasenmäher in einem sicheren Arbeitszustand ist.
– Ersetzen Sie abgenutzte oder beschädigte Teile.

Schneidmesser austauschen

VORSICHT!

Verletzungsgefahr!

Unsachgemäße Wartung kann zu Verletzungen führen.

– Achten Sie beim Einstellen des Rasenmähers darauf, dass Sie nicht die Finger zwischen sich bewegendem Schneidmesser und feststehenden Teilen einklemmen.
– Tragen Sie beim Hantieren mit dem Schneidmesser immer Schutzhandschuhe.
– Achten Sie beim Warten des Schneidmessers darauf, dass es auch bei abgeschalteter Spannungsquelle bewegt werden kann.
– Tauschen Sie das Schneidmesser ausschließlich mit einem Original-Ersatzteil aus (siehe Kapitel „Ersatzteilliste“).

Beschädigte und verschlissene Schneidmesser dürfen nicht mehr verwendet werden und müssen durch Originalersatzteile des Herstellers ersetzt werden. Überprüfen Sie regelmäßig, ob das Schneidmesser stumpf oder beschädigt ist. Gehen Sie zum Austauschen wie folgt vor:

1. Stellen Sie sicher, dass alle rotierenden Teile vollständig zum Stillstand gekommen sind und der Rasenmäher abgekühlt ist.
2. Ziehen Sie den Sicherheitsschlüssel 13 , entfernen Sie den Akku.
3. Legen Sie den Rasenmäher auf die Seite.
4. Lösen Sie die Befestigungsschraube mit einem Schraubenschlüssel und nehmen Sie sie mit der Unterlegscheibe 17 ab (siehe **Abb. G**).
5. Nehmen Sie das Schneidmesser 18 ab.
6. Setzen Sie ein neues Schneidmesser auf die Mitnehmerscheibe.
7. Setzen Sie Unterlegscheibe und Befestigungsschraube wieder auf das Schneidmesser und drehen Sie sie fest.

– Stellen Sie vor erneuter Inbetriebnahme sicher, dass das neue Schneidmesser korrekt befestigt ist und fest sitzt.

Geräte mit eingelegten oder beigelegten Akkus sowie einzelne Akkus dürfen in Ausnahmefällen und nur nach vorheriger Rücksprache mit dem Service unter der auf der Garantiekarte angegebenen Telefonnummer verschickt werden.

Transport und Aufbewahrung

WARNUNG!

Verletzungs- und Beschädigungsgefahr!

Unsachgemäßer Transport von Rasenmäher und Akku können zu Verletzungen und Beschädigungen führen.

- Sollte der Transport des Rasenmähers mit einem Kraftfahrzeug erfolgen, muss er sicher positioniert und befestigt werden.
- Um den Akku vor Tiefenentladung zu schützen, sollte er vor längerer Lagerung vollständig aufgeladen werden.
- Wenn Sie den Akku transportieren oder lagern, kleben Sie die Kontakte ab oder verpacken Sie ihn in einer Plastiktüte oder Schachtel.
- Stellen Sie vor Transport und Aufbewahrung sicher, dass alle Teile vollständig trocken sind.
- Wenn nötig, lösen Sie die Schnellverschlüsse und klappen Sie Führungsholm 1 und Führungsholm-Gestänge 10 vorsichtig zusammen.
- Bewahren Sie Rasenmäher und Akku stets an einem trockenen Ort auf.
- Schützen Sie Rasenmäher und Akku vor direkter Sonneneinstrahlung.
- Lagern Sie Rasenmäher und Akku für Kinder unzugänglich, sicher verschlossen und bei einer Lagertemperatur zwischen +5 °C und +20 °C.
- Beförderungen der Akkus durch Privatpersonen unterliegen nicht den Gefahrgutvorschriften, wenn die Ladung sicher transportiert wird, sofern diese Güter einzelhandelsgerecht abgepackt und für den persönlichen oder häuslichen Gebrauch bestimmt sind.
- Der Versand von Geräten mit eingelegten oder beigelegten Akkus sowie der Versand einzelner Akkus darf nur durch geschultes Personal über Paketdienstleister, Speditionen oder Fuhrunternehmen durchgeführt werden.

Fehler	Mögliche Ursache	Behebung
Der Motor startet nicht.	Der Akku ist leer.	Laden Sie den Akku
	Der Akku ist defekt.	Lassen Sie den Akku austauschen. Wenden Sie sich dazu an die auf der Garantiekarte angegebene Serviceadresse.
	Der Sicherheitsschlüssel ist nicht eingesteckt.	Stecken Sie den Sicherheitsschlüssel ein (siehe Kapitel „Rasenmäher ein-/ ausschalten“).
	Der Sicherungsbügel wurde gehoben, ohne dass der Sicherungstaster gedrückt wurde.	Halten Sie den Sicherungstaster gedrückt, wenn Sie den Sicherungsbügel heben (siehe Kapitel „Rasenmäher ein-/ ausschalten“).
Der Rasenmäher läuft unruhig oder vibriert stark.	Das Schneidmesser ist schadhaft.	Tauschen Sie das Schneidmesser aus (siehe Kapitel „Schneidmesser austauschen“).
	Das Schneidmesser ist lose.	Überprüfen Sie den Sitz des Schneidmessers und ziehen Sie gegebenenfalls die Befestigungsschraube fest (siehe Kapitel „Schneidmesser austauschen“).
Die Mähleistung ist schlecht.	Das Schneidmesser ist stumpf.	Tauschen Sie das Schneidmesser aus (siehe Kapitel „Schneidmesser austauschen“).
	Der Akku ist defekt.	Lassen Sie den Akku austauschen. Wenden Sie sich dazu an die auf der Garantiekarte angegebene Serviceadresse.
	Die Schnitthöhe ist nicht für die Höhe des Rasens geeignet.	Stellen Sie eine geeignetere Schnitthöhe ein (siehe Kapitel „Schnitthöhe einstellen“).
Das geschnittene Gras wird nicht richtig gesammelt.	Die Grasfangbox ist verstopft.	Nehmen Sie die Grasfangbox ab und entleeren Sie sie (siehe Kapitel „Grasfangbox entleeren“).
	Der Grasauswurf ist verstopft.	Reinigen Sie den Grasauswurf mit einer langen Bürste oder einem ähnlichen geeigneten Gegenstand.
	Das Gras ist zu nass	Mähen Sie nur trockenes Gras.

Technische Daten

Rasenmäher

Modell	FN-ARM 4040
Artikelnummer	6867
Nenndrehzahl	3500 min^{-1}
Schnittbreite	400 mm
Höhenverstellung	25–75 mm / 6 Positionen
Fangkorbvolumen	45 L
Gewicht	13,3 kg
Spannung	40 V⎓ (Gleichstrom)
Schutzart	IP21
Gemessener Schallleistungspegel L_{WA} (2000/14/EG)	89,06 dB (A); K=0,79 dB(A)
Garantierter Schallleistungspegel L_{WA} (2000/14/EG)	96 dB (A)
Schalldruckpegel L_{pA} (EN 60335-2-77)	77,6 dB (A); K=3,0 dB(A)
Vibration a_h (EN 60335-2-77)	2,8 m/s^2; K=1,5 m/s^2
Schutzklasse	III

Verwendbare Akkus

Modell	AEB 2040-2.5I, AEB 2040-2.5N, XYZ562
Akku Typ	Li-Ion
Max. Spannung	40 V
Kapazität	2 500 mAh
Ladezeit	ca. 95 Min.

Ladegerät

Modell	AEC 20-4.0Ia, AEC 20-4.0Na, XYZ563
Nenneingangsleistung	220-240 V~/50 Hz/96 W
Nennausgangsleistung	21 V / 4,0 A
Schutzklasse	II

Warnung: Der angegebene Schwingungsemissionswert ist nach einem genormten Prüfverfahren gemessen worden. Der tatsächliche Schwingungsemissionswert kann sich je nach Art und Weise der Anwendung vom angegebenen Wert unterscheiden.

Der Schwingungspegel kann für den Vergleich von Elektrowerkzeugen miteinander verwendet werden. Er eignet sich auch für eine vorläufige Einschätzung der Schwingungsbelastung.

Versuchen Sie, die Belastung durch Vibrationen so gering wie möglich zu halten. Beispielhafte Maßnahmen zur Verringerung der Vibrationsbelastung sind das Tragen von Handschuhen beim Gebrauch des Werkzeugs und die Begrenzung der Arbeitszeit. Dabei sind alle Anteile des Betriebszykluses zu berücksichtigen (beispielsweise Zeiten, in denen das Elektrowerkzeug abgeschaltet ist, und solche, in denen es zwar eingeschaltet ist, aber ohne Belastung läuft).

Ersatzteilliste

Falls Sie Zubehör oder Ersatzteile benötigen, wenden Sie sich bitte an unseren Service.
Verwenden Sie für die Arbeit mit diesem Gerät keinerlei Zusatzteile außer denjenigen, die von unserem Unternehmen empfohlen werden. Andernfalls können der Bediener oder in der Nähe befindliche Unbeteiligte ernsthafte Verletzungen erleiden oder das Gerät kann beschädigt werden.

Bei der Ersatzteilbestellung sollten folgende Angaben gemacht werden:

- Typ des Geräts
- Artikelnummer des Geräts
- Messer, Art.-Nr.: 77010599

Der Rasenmäher kann mit dem Akkupack 20/40V der Marke Activ Energy betrieben werden.

Verwenden Sie ausschließlich die im Kapitel „Technische Daten“ genannten Akku für den Rasenmäher, betreiben Sie die Rasenmäher nicht mit Akkus anderer Hersteller.

Reparaturdienst

Reparaturen an Elektrowerkzeugen dürfen nur durch eine Elektro-Fachkraft ausgeführt werden. Bitte beschreiben Sie bei der Einsendung zur Reparatur den von Ihnen festgestellten Fehler.

Fon +49 6071-3003-0
Fax +49 6071-3003-30
Mail info@ikra.de
Web www.ikramogatec.com

CE-Konformitätserklärung

Wir, Mogatec Moderne Gartentechnik GmbH, Im Grund 14, D-09430 Drebach, Deutschland
erklären hiermit, dass das Produkt

Akku-Rasenmäher

FN-ARM 4040 Ferrex

40 V DC / Schnittbreite 400 mm

auf das sich diese Erklärung bezieht, den einschlägigen grundlegenden Sicherheits- und Gesundheitsanforderungen der EG-Richtlinie **2006/42/EG (Maschinenrichtlinie), 2000/14/EG+2005/88/EG (Geräuschrichtlinie), 2014/30/EU (EMV-Richtlinie), 2011/65/EU (RoHS-Richtlinie)** sowie den Anforderungen der anderen einschlägigen EG-Richtlinien samt Änderungen entspricht.
Zur sachgerechten Umsetzung der in den EG-Richtlinien genannten Sicherheits- und Gesundheitsanforderungen wurde(n) folgende Norm(en) und/oder technische Spezifikation(en) herangezogen:

EN 60335-1: 2012+A11+A13+A1+A14+A2; EN 60335-2-77:2010; EN 55014-1:2017;
EN 55014-2: 2015; EN 50581:2012; AfPS GS 2019:01 PAK

Die alleinige Verantwortung für die Ausstellung dieser Konformitätserklärung trägt der Hersteller.

Der oben beschriebene Gegenstand der Erklärung erfüllt die Vorschriften der Richtlinie 2011/65/EU des Europäischen Parlaments und des Rates vom 8. Juni 2011 zur Beschränkung der Verwendung bestimmter gefährlicher Stoffe in Elektro –und Elektronikgeräten.

Gemessener Schallleistungspegel : 89,06* dB(A)
Garantierter Schallleistungspegel : 96* dB(A)

Konformitätsbewertungsverfahren nach Anhang VI / Richtlinie 2000/14/EG

*Notified Body : TÜV Rheinland LGA Products GmbH (Notified Body number: NB 0197)
Tillystraße 2, 90431, Nürnberg, Germany

Das Baujahr ist auf dem Typenschild aufgedruckt und zusätzlich anhand der fortlaufenden Seriennummer feststellbar.

Drebach, 23.12.2020

Matthias Fiedler, Senior Product Manager MOGATEC Moderne Gartentechnik GmbH

Aufbewahrung der techn. Unterlagen:
MOGATEC Moderne Gartentechnik GmbH,
Matthias Fiedler,
Im Grund 14,
09430 Drebach, Deutschland

Entsorgung

Verpackung entsorgen

Entsorgen Sie die Verpackung sortenrein. Geben Sie Pappe und Karton zum Altpapier, Folien in die Wertstoffsammlung.

Rasenmäher entsorgen

(Anwendbar in der Europäischen Union und anderen europäischen Staaten mit Systemen zur getrennten Sammlung von Wertstoffen)

Altgeräte dürfen nicht in den Hausmüll!
Sollte der Rasenmäher einmal nicht mehr benutzt werden können, so ist jeder Verbraucher **gesetzlich verpflichtet, Altgeräte getrennt vom Hausmüll**, z. B. bei einer Sammelstelle seiner Gemeinde/seines Stadtteils, abzugeben. Damit wird gewährleistet, dass Altgeräte fachgerecht verwertet und negative Auswirkungen auf die Umwelt vermieden werden. Deswegen sind Elektrogeräte mit dem hier abgebildeten Symbol gekennzeichnet.
Batterien gehören nicht in den Hausmüll. Als Verbraucher sind Sie gesetzlich verpflichtet, gebrauchte Batterien bzw. Akkus zurückzugeben. Am Ende der Lebensdauer Ihres Gerätes müssen die Batterien bzw. Akkus entnommen und gesondert entsorgt werden. Sie können Ihre alten Batterien und Akkus an den örtlichen Sammelstellen Ihrer Gemeinde oder bei Ihrem Händler bzw. Verkaufsstelle abgeben.